BANQUETTE HORIZON - *RÉF 016241*

RECYCLÉ & RECYCLABLE | NETTOYAGE FACILE & ANTI-GRAFFITI | IMPUTRESCIBLE | NE SE FEND PAS | RESISTE AUX UV | GARANTIE 10 ANS

Banquette réalisée en plastique 100 % recyclé teinté dans la masse
résistant aux dégradations naturelles et au vandalisme
Lames d'épaisseur 40 mm
Piétement en plastique recyclé coloris noir
Livrée montée

COLORIS :

DIMENSIONS : L. 1920 x l. 400 x H. 450 mm

POIDS : 70 kg

FIXATION : au sol par 2 goujons d'ancrage M12 x 103 mm (INCLUS)

FICHE TECHNIQUE IDÉO EQUIPEMENTS

IDEO Equipements - 14 Rue du 19 mars 1962 - ZE des Cosses - 86170 AVANTON
Tél : 05 49 46 50 86 - info@ideo-equipements.fr - www.ideo-equipements.fr

Banquette HORIZON - *Réf 016241*

Mise en place

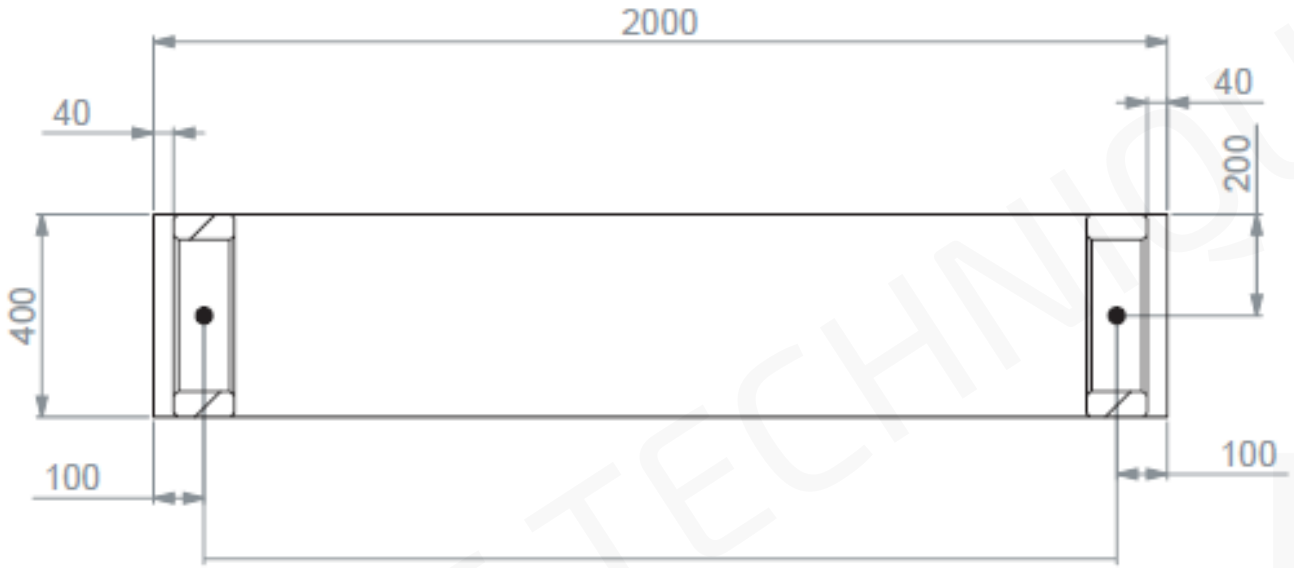

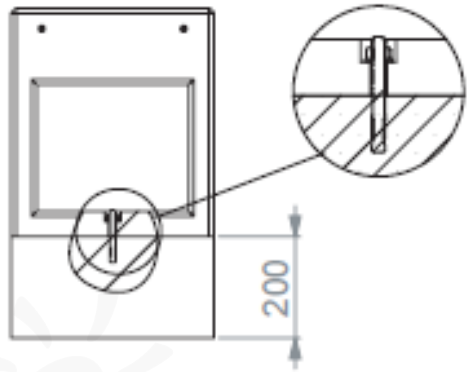

FICHE TECHNIQUE IDEO EQUIPEMENTS