AMENAGEMENT EXTERIEUR

PORTIQUE FIXE SANS TIRANTS

Réf. 020302 / 020303 / 020304 / 020305 / 020306 / 020312 / 020313 / 020314 / 020315 / 020316 / 020346 / 020347

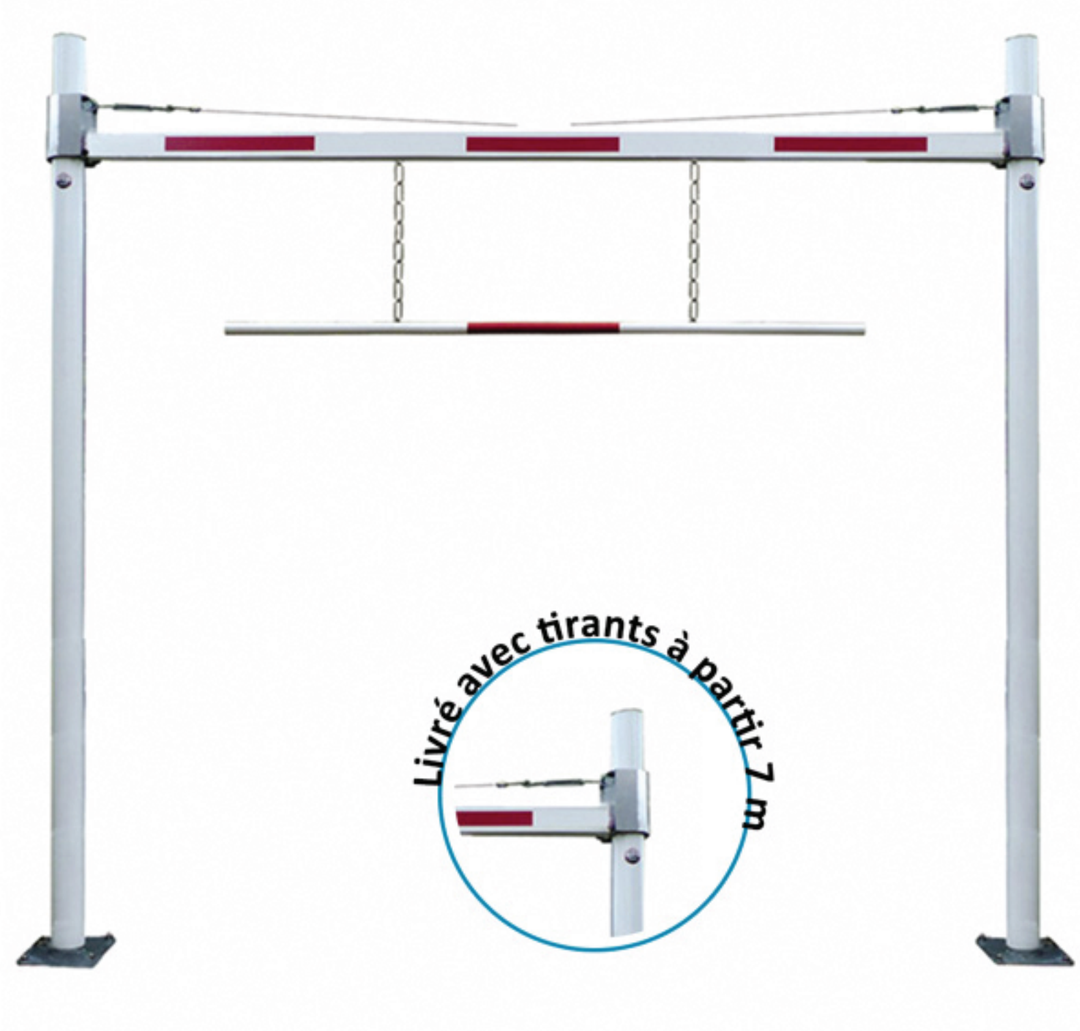

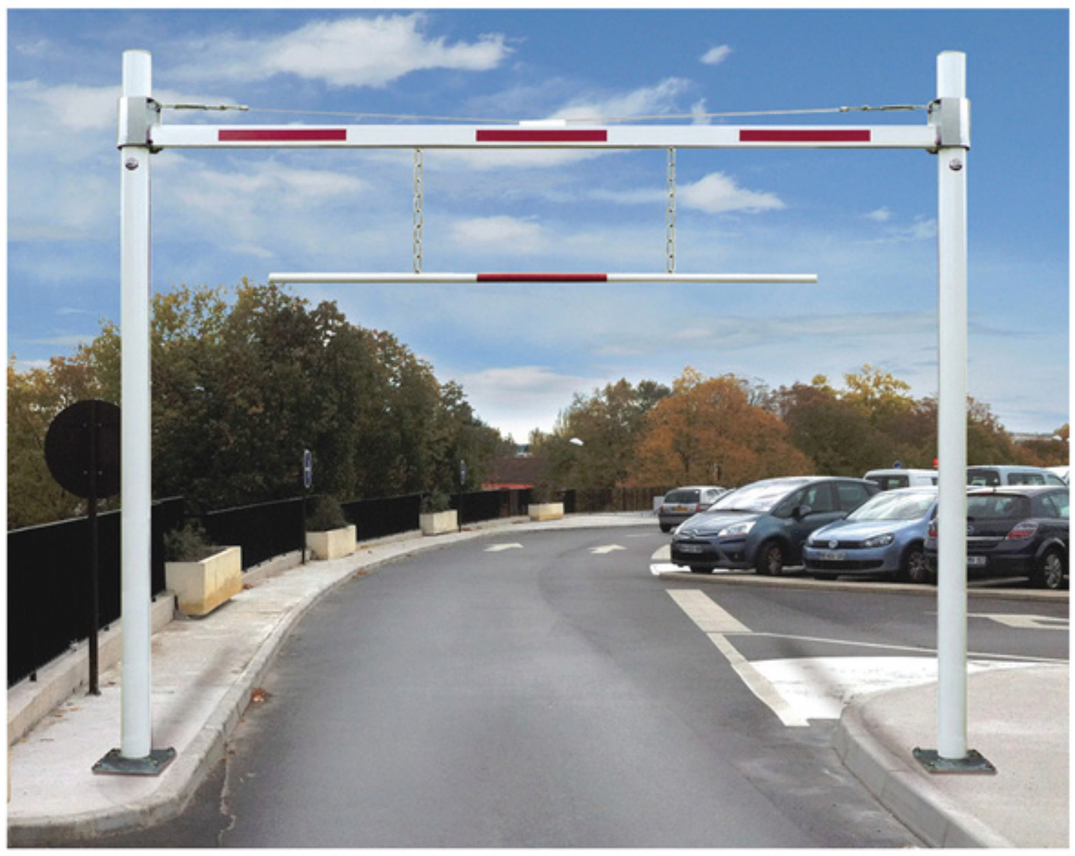

CARACTERISTIQUES

En acier galvanisé à chaud laqué blanc
Avec bandes réflectos rouges
Tube section Ø 101.6 x 2.9 mm
Traverse en tube à section 86 x 46 mm
Hauteur hors sol : réglable jusqu'à 3800 mm
Modification de la hauteur d'accès ou de passage (par tranche de 100m)
Disponible à sceller ou sur platine
Portique fixe jusqu'à 13 m de largeur de passage, ***nous consulter***
Option : balancelle longueur 2100 mm avec chaînette jusqu'à 4 m ; kit panneau de signalisation

DIMENSIONS (mm)

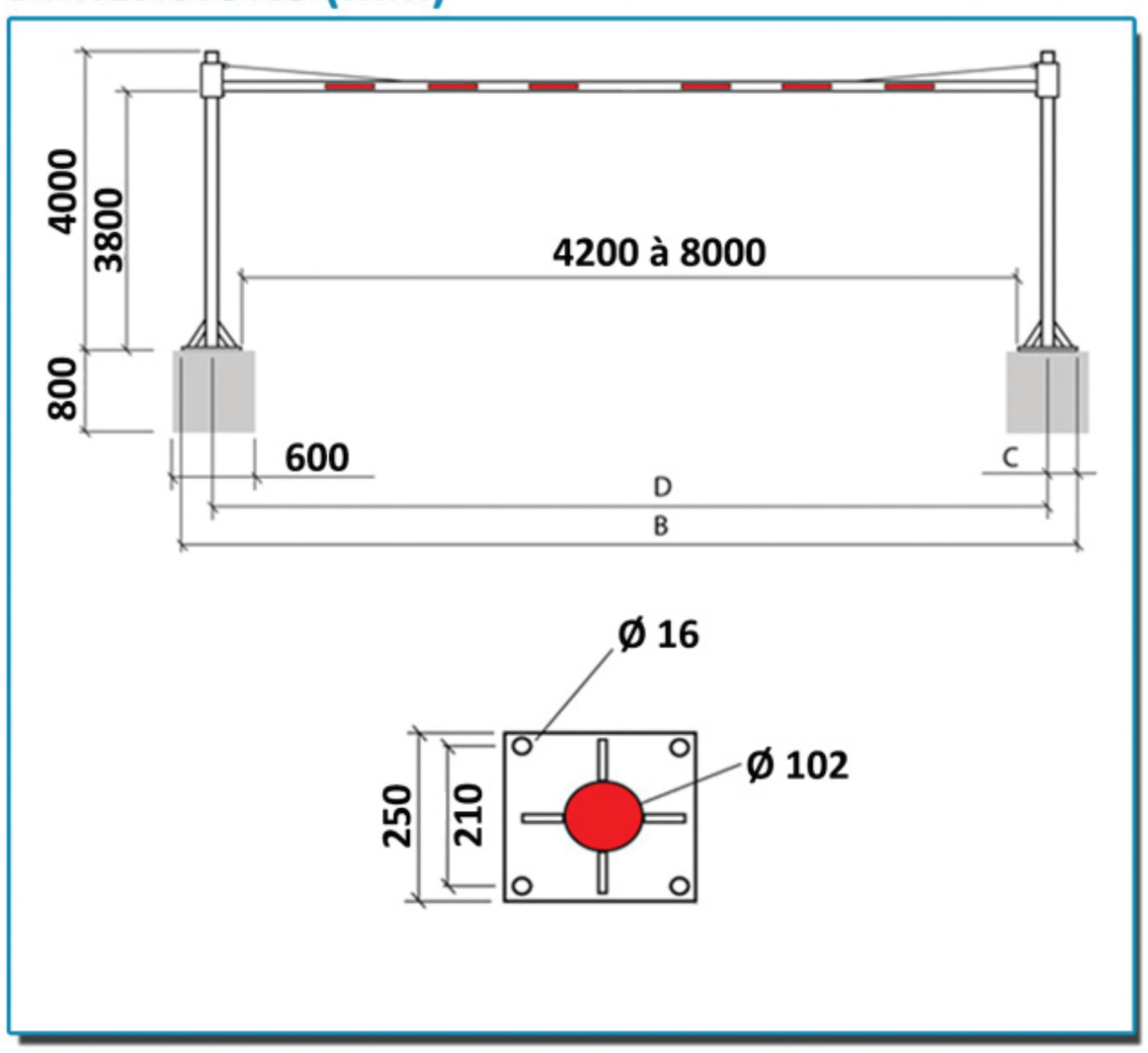

IDEO Equipements - 14 Rue du 19 mars 1962 - ZE des Cosses - 86170 AVANTON
Tél : 05 49 46 50 86 - info@ideo-equipements.fr - www.ideo-equipements.fr