Tourniquet MANEGE - *Réf 033430*

Certifié selon la Norme Européenne NF EN1176-1 et NF EN1176-5 version 2017
Structure en pin du nord rouge catégorie 5, gage de stabilité et de haute résistance
Traitement autoclave classe 4
Visserie inox A2 pour assemblage bois
Visserie zinguée pour le dispositif de scellement
Elément de décor en compact imputrescible

Tranche d'âge : 3 à 10 ans

Dimensions : Ø. 2300 mm

Poids : 170 kg

Fixation : A sceller - Nombre de réservation : 1
Scellement direct : Ø. 1300 x prof. 500 mm
Dosage béton : 300kg/m3
Prévoir une réserve de 300 x 500 mm pour les poteaux inclinés

Sécurité :
Hauteur de chute : 1000 mm
Surface amortissante : 32 m² (2m autour du jeu)

Tourniquet MANEGE - *Réf 033430*

Surface amortissante

Implantation

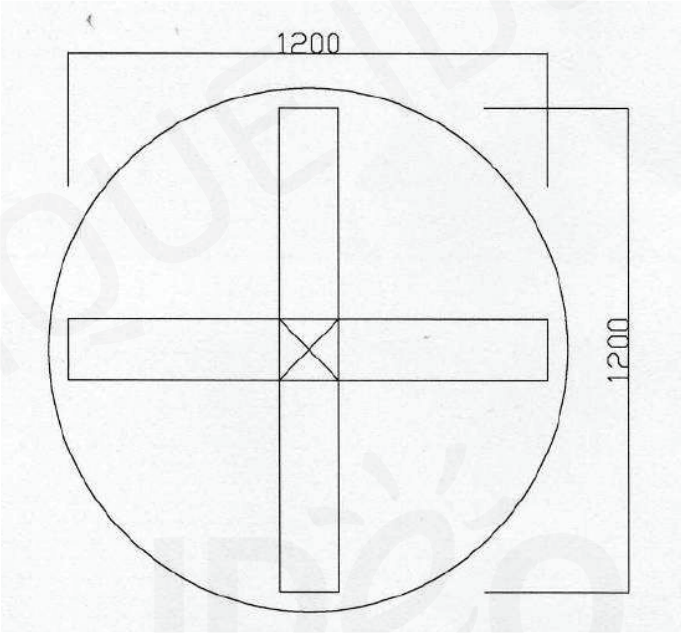

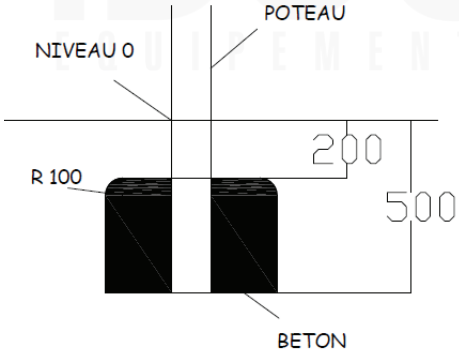

FICHE TECHNIQUE IDEO EQUIPEMENTS