Bloc parking CLASSIQUE - *Réf 042177-042178-042179-0420203*

En tube acier galvanisé Ø. 50 avec 2 bandes réflectos à coller
Pied téléscopique (45 x 45 mm)
Sabots en fonte d'aluminium
Ouverture par serrure poussoir

Clés au choix :
- clés différentes (x3 fournies)
- clés identiques (x3 fournies)
- clé triangle (x1 fournie)

Dimensions : L. 836 x l. 292 x H. 459 mm

Poids : 8,2 kg

Fixation :
Pose facile par U de scellement (en option REF 0420203)
et écrous M8 à rupture

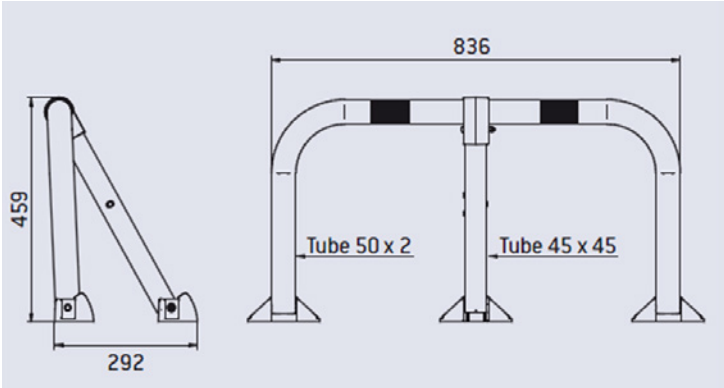

IDEO Equipements - 14 Rue du 19 mars 1962 - ZE des Cosses - 86170 AVANTON
Tél : 05 49 46 50 86 - info@ideo-equipements.fr - www.ideo-equipements.fr

Bloc parking CLASSIQUE - *Réf 042177-042178-042179-0420203*

Scellement du bloc parking

Scellement par étrier : fixer le bloc à l'aide des écrous inviolables et serrer jusqu'à rupture des ailettes.
Pour le scellement par chevilles (non fournies), il est recommandé d'utiliser des écrous inviolables.

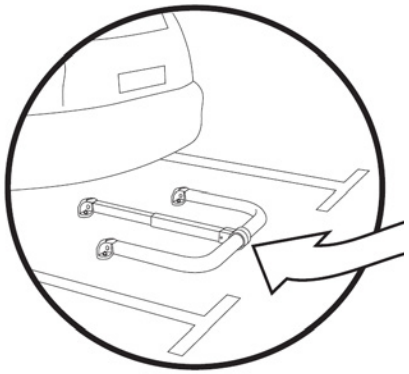
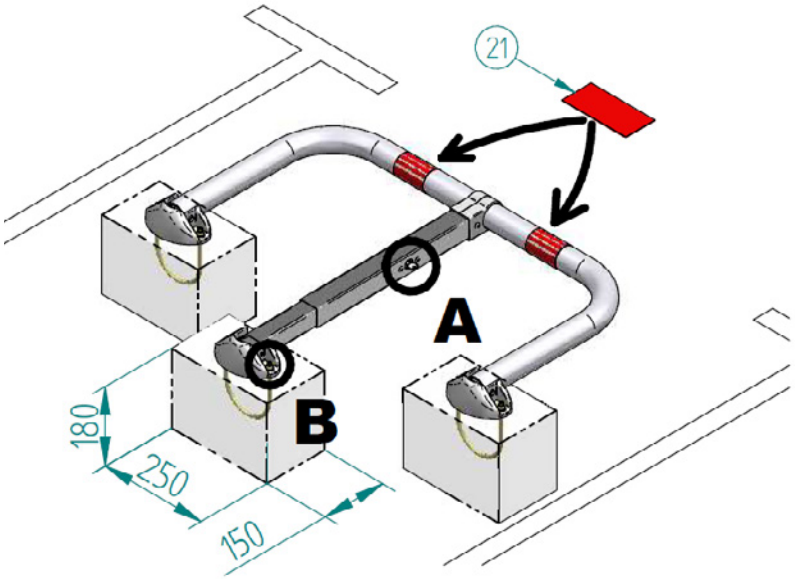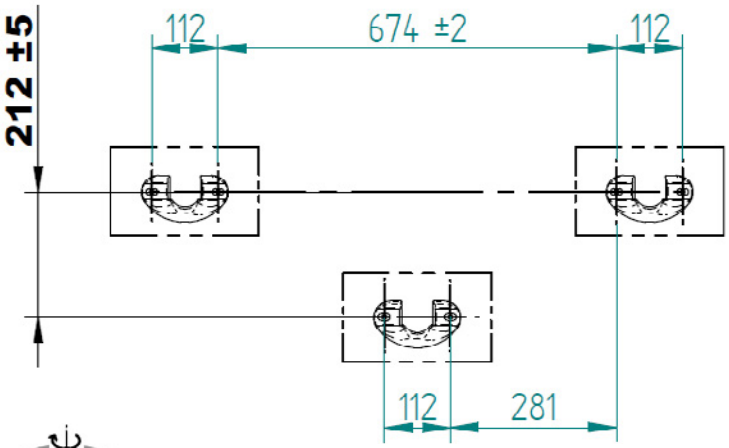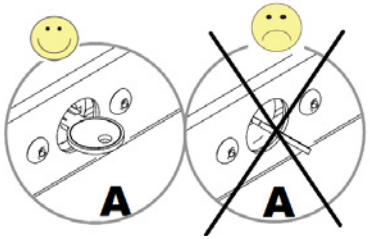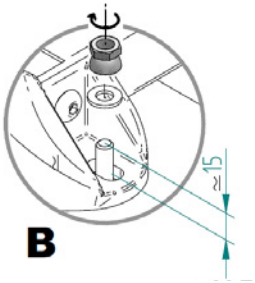
Ne pas rouler sur le bloc parking. Le sceller *à l'intérieur* de la place de parking.