IDEO EQUIPEMENTS

AMENAGEMENT EXTERIEUR

BARRIERE COLORADO

Réf. 042218 / 042219 / 042278

Fabrication française

CARACTERISTIQUES

Acier peint sur zinc selon nos RAL (***à préciser à la commande***)
Hauteur hors sol : 800 mm
Hauteur totale : 1165 mm
Longueur au choix : 1080 ou 1580 mm
2 tubes acier verticaux : 80 x 40/2 mm
Bouchons en fonte d'aluminium laqués noirs
Croix St André en tube 25 x 25 x 1.5 mm et
2 tubes acier horizontaux 30 x 30 x 1.5 mm
Option : kit d'amovibilité.

DIMENSIONS (mm)

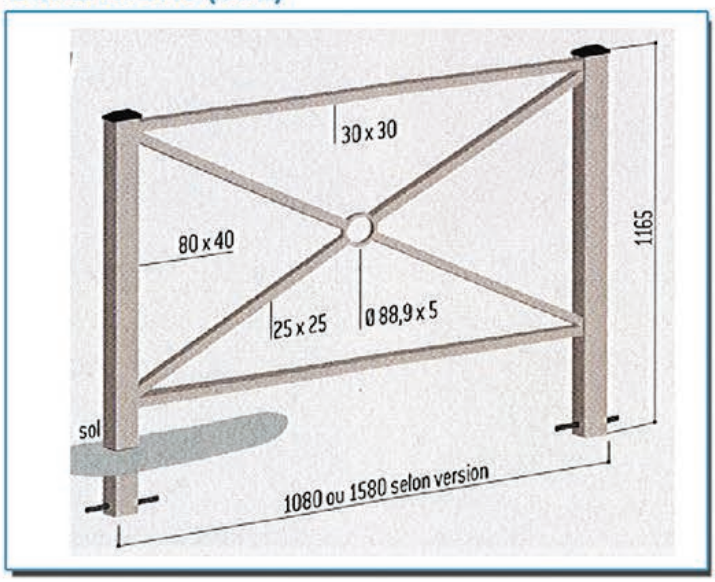

COLORIS AU CHOIX

Coloris :

1021 | 3004 | 3020 | 5010 | 6005 | 7044 | 8017
9010 | 9005 | GRIS PROCITY® | ASPECT CORTEN

IDEO Equipements - 14 Rue du 19 mars 1962 - ZE des Cosses - 86170 AVANTON
Tél : 05 49 46 50 86 - info@ideo-equipements.fr - www.ideo-equipements.fr