IDÉO
EQUIPEMENTS

La Fiche TECHNIQUE

14 rue du 19 mars 1962 - ZA des Cosses - 86170 AVANTON
05 49 46 50 86 - info@ideo-equipements.fr

Table SILAOS® Réf. : 042435

042437

042438

CARACTÉRISTIQUES TECHNIQUES

> Deux versions : standard et PMR*
> Dimensions :
- standard : L. 1500 x l. 1300 x h. 750 mm
- PMR : L. 2000 x l. 1300 x h. 750 mm
> Structure : tubes acier peints
> Assises et plateau de table : compact stratifié épaisseur 18 mm, finition acajou
> Poids : 150 kg

RECOMMANDATIONS DE POSE

> Fixation par tiges d'ancrage fournies
> Prêt à monter

SCHÉMAS

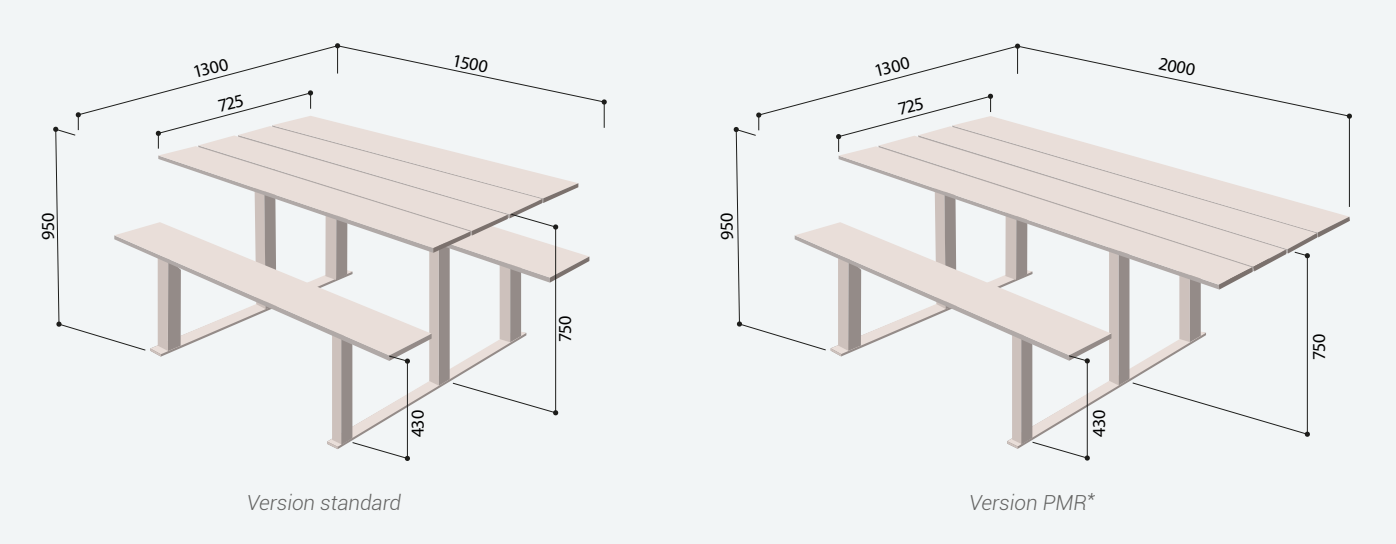

FINITION PEINTURE NUANCIER 1

> Acier peint sur zinc selon nos coloris
> Bois compact stratifié finition acajou

RAL 3020 | RAL 3004 | RAL 5010 | RAL 6005 | RAL 8017 | Acajou

RAL 7044 | RAL 9010 | RAL 9005 | Gris PROCITY® | Aspect Corten

IDEO EQUIPEMENTS ©2023