IDÉO
EQUIPEMENTS

La Fiche TECHNIQUE

14 rue du 19 mars 1962 - ZA des Cosses - 86170 AVANTON
05 49 46 50 86 - info@ideo-equipements.fr

BARRIERE ABYSSA Réf. : 042464-042465

CARACTÉRISTIQUES TECHNIQUES
> Deux longueurs : 1000 et 1500 mm
> Hauteur hors tout : 1080 mm
> Hauteur hors sol : 900 mm
> Garde au sol : 150 mm
> Poteaux et lisse supérieur en tubes acier 50 x 30 mm
> Trois cadres en tube acier 30 x 20 mm :
- tôle découpée ép. 3 mm
- à barreaux 25 x10 mm

RECOMMANDATIONS DE POSE
> Pose par scellement direct

OPTIONS
> Kit d'amovibilité Serrubloc® pour barrières de ville composé de deux fourreaux d'amovibilité dont l'un est verrouillable par clé triangle. Auto-drainants : se posent à fond de fouilles.

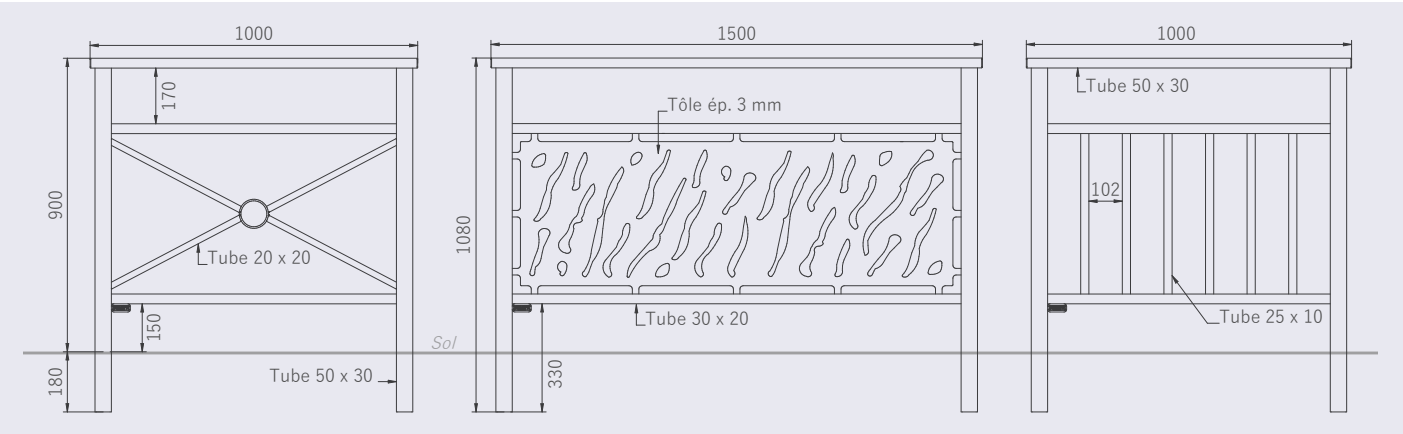

IDEO EQUIPEMENTS ©2023