IDÉO
EQUIPEMENTS

La Fiche TECHNIQUE

14 rue du 19 mars 1962 - ZA des Cosses - 86170 AVANTON
05 49 46 50 86 - info@ideo-equipements.fr

ABRI CYCLE CONVIVIALE Réf. : 042580-042579

CARACTÉRISTIQUES/TECHNIQUES

> Abri cycles en porte-à-faux
> Dimensions : largeur 2700 x hauteur 2097 x profondeur 2323 mm
> Structure : poteaux en acier 100 x 60 mm, poteaux de façade 40 x 40 mm
> Toiture : traverses en tubes acier 50 x 30 mm, panneaux en polycarbonate alvéolaire épaisseur 10 mm traité anti-UV
> Extension à l'infini grâce à son module complémentaire, largeur 1300 mm

RECOMMANDATIONS DE POSE
> Fixation par scellement direct et poteaux de façade sur platines galva, pieds réglables en hauteur

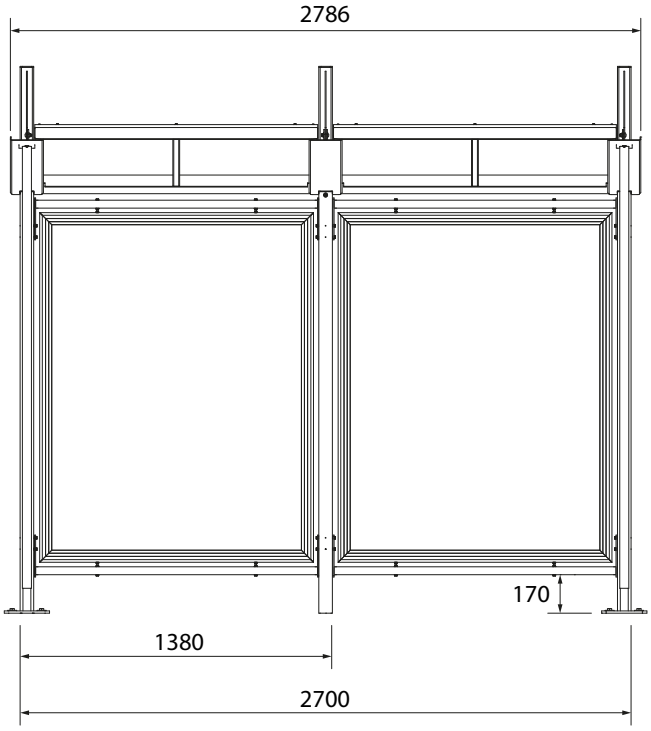

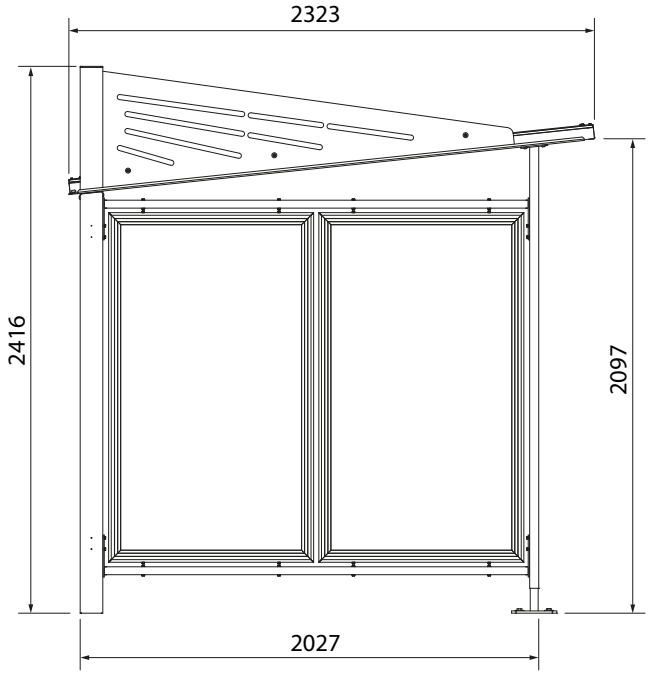

Nuancier 1 — 1021 — 3004 — 3020 — 5010 — 6005 — 7044 — 8017 — 9010 — 9005 — GRIS PROCITY® — ASPECT CORTEN

IDEO EQUIPEMENTS ©2023