IDEO EQUIPEMENTS

AMENAGEMENT EXTERIEUR

BARRIERE FLORIDA

Réf. 042838 / 042980

Fabrication française

CARACTERISTIQUES

Acier peint sur zinc selon nos RAL (***à préciser à la commande***)
Hauteur hors sol : 810 mm
Hauteur totale : 1200 mm
Longueur au choix : 1500 mm
Poteaux verticaux : tube carré 50 x 50 mm
Lisses horizontales : tube carré 30 x 30 mm
Losanges : 1500 mm
Poids : 15 kg
Option : kit d'amovibilité

DIMENSIONS (mm)

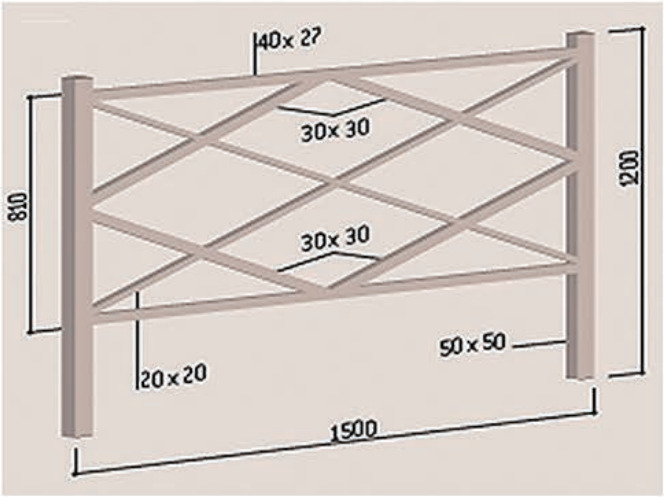

COLORIS AU CHOIX

Coloris :

1021 | 3004 | 3020 | 5010 | 6005 | 7044 | 8017
9010 | 9005 | GRIS PROCITY® | ASPECT CORTEN

IDEO Equipements - 14 Rue du 19 mars 1962 - ZE des Cosses - 86170 AVANTON
Tél : 05 49 46 50 86 - info@ideo-equipements.fr - www.ideo-equipements.fr