Bornes ESPAGNE - *Réf 0420070-0420071-0420072-0420267-0420268-0420269*

Les bornes Espagne respectent les prescriptions de l'arrêté du 18 septembre 2012 relatif à la détection des obstacles bas
Bornes en acier fixes ou amovibles (système Serrubloc en option)
Finition : Fût peint sur zinc selon nos RAL

Coloris :

3004 3020 5010 6005 7044 8017

9010 9005 GRIS PROCITY® ASPECT CORTEN

Dimensions : Ø. 160 x H. hors sol 700 mm
Ø. 219 x H. hors sol 600 mm
Ø. 273 x H. hors sol 510 mm

Fixation :
Fixation par scellement direct pour les bornes fixes
Fixation sur système d'amovibilité pour les bornes amovibles, en option, réf. 042831

Options : *borne avec 1 ou 2 anneaux, chaîne acier, système Serrubloc*

FICHE TECHNIQUE IDEO EQUIPEMENTS

IDEO Equipements - 14 Rue du 19 mars 1962 - ZE des Cosses - 86170 AVANTON
Tél : 05 49 46 50 86 - info@ideo-equipements.fr - www.ideo-equipements.fr

Bornes ESPAGNE - *Réf 0420070-0420071-0420072-0420267-0420268-0420269*

Implantation

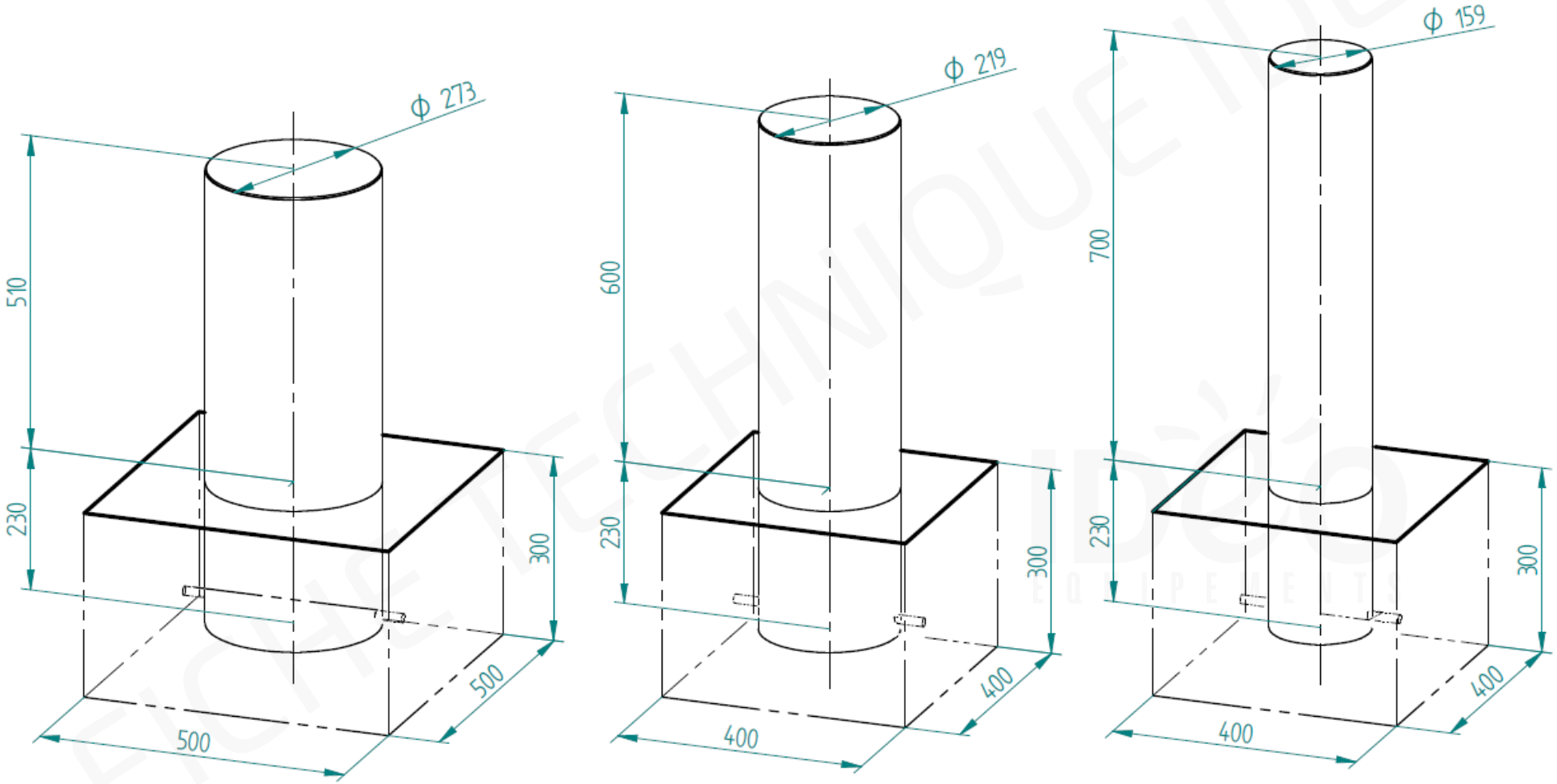

FICHE TECHNIQUE IDEO EQUIPEMENTS