# Bac à palmier CUB - *Réf 0420243-0420244*

**Bac à palmier en acier avec bac polyester amovible**
2 versions au choix :
- acier et bois : acier massif ép. 3 mm et 2 faces en chêne certifié PEFC ép. 22 mm
- tout acier : acier massif ép. 3 mm

Livré monté
Finition peint sur zinc selon nos RAL
(monochrome ou bicolore pour la version tout acier)

**Coloris :**

3004 3020 5010 6005 7044 8017

9010 9005 GRIS PROCITY® ASPECT CORTEN

**Bois :**

Acajou Chêne clair

**Dimensions :** L. 450 x l. 450 x H. 450 mm

**Poids :** acier et bois - 48 kg
acier - 42 kg

**Fixation :** à sceller par tiges d'ancrage (non fournies) sur plot béton 500 x 500 x 300 mm

Environnement et propreté

IDEO Equipements - 14 Rue du 19 mars 1962 - ZE des Cosses - 86170 AVANTON
Tél : 05 49 46 50 86 - info@ideo-equipements.fr - www.ideo-equipements.fr

# Bac à palmier CUB - *Réf 0420243-0420244*



## Version tout acier

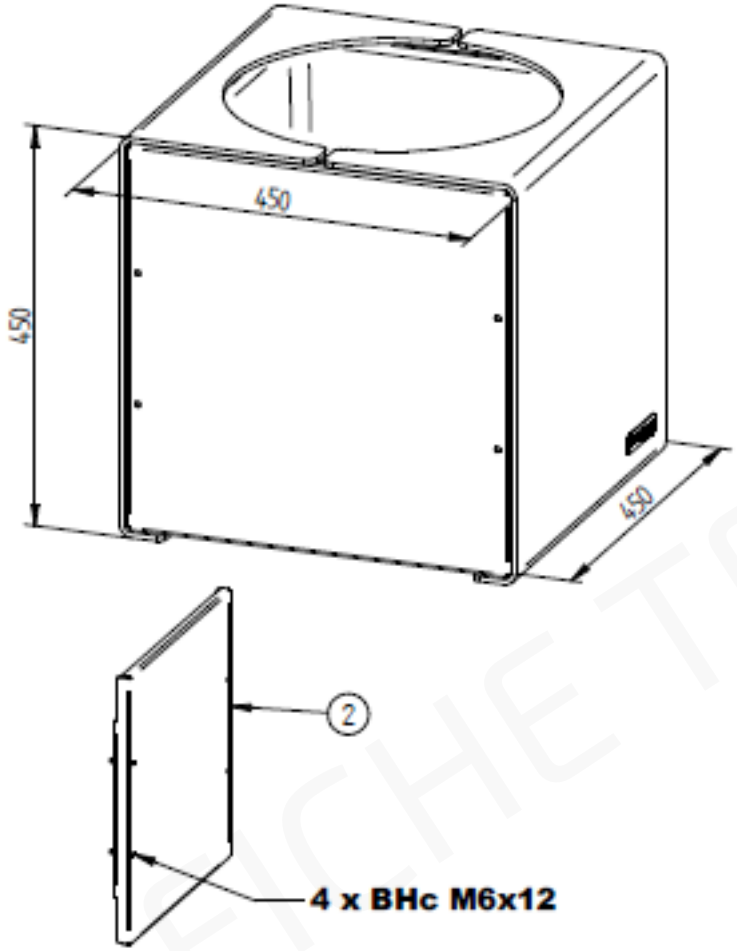


## Version acier/bois

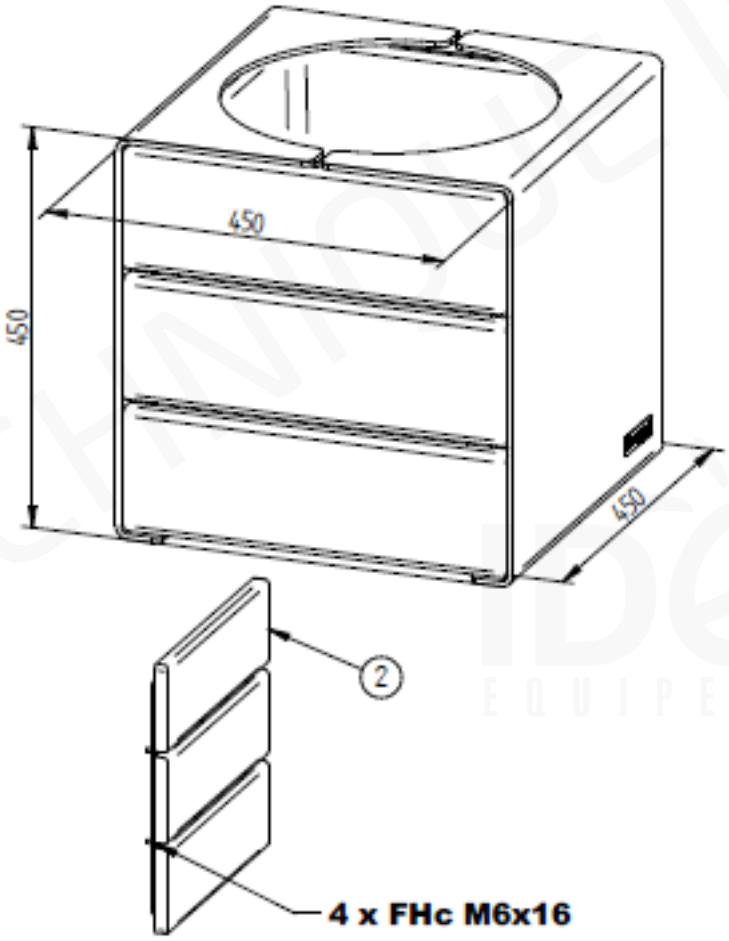


## Bac polyester amovible

FICHE TECHNIQUE IDEO EQUIPEMENTS