Barrière tournante ONTARIO - *Réf 04200245*

Aménagement extérieur

Structure en tube acier 50 x 50 mm et 30 x 30 mm
Système d'ouverture par pivot assuré dans le fût, avec roulement à billes
Fermeture par goupille Ø. 20 mm et cadenas fournis
Blocage possible à 90° en position ouverte
Finition galvanisée ou peint sur galva selon nos coloris

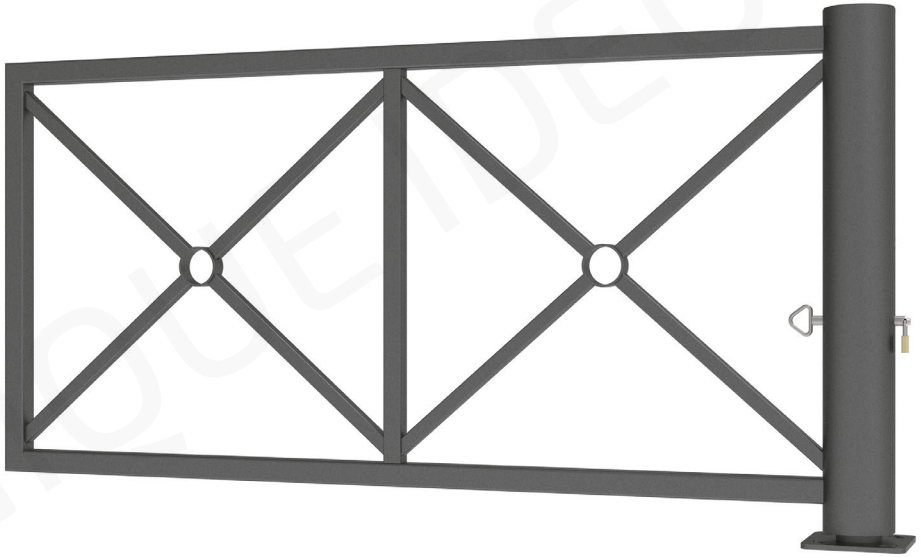

Coloris :

3004 3020 5010 6005 7044 8017

9010 9005 GRIS PROCITY® ASPECT CORTEN

Dimensions : L. 2010 x H. totale 1052 mm / H. hors sol 940 mm

Poids : 56 kg

Fixation : sur platine 200 x 200 mm
par tiges d'ancrage à sceller fournies

FICHE TECHNIQUE IDEO

IDEO Equipements - 14 Rue du 19 mars 1962 - ZE des Cosses - 86170 AVANTON
Tél : 05 49 46 50 86 - info@ideo-equipements.fr - www.ideo-equipements.fr

Barrière tournante ONTARIO - *Scellement*

A - Cadenas fourni
B - Clé triangle de 11, en option
C- Clé prisonnière de 14, en option

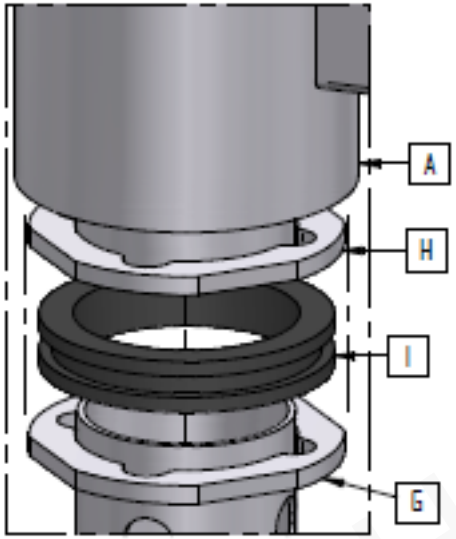

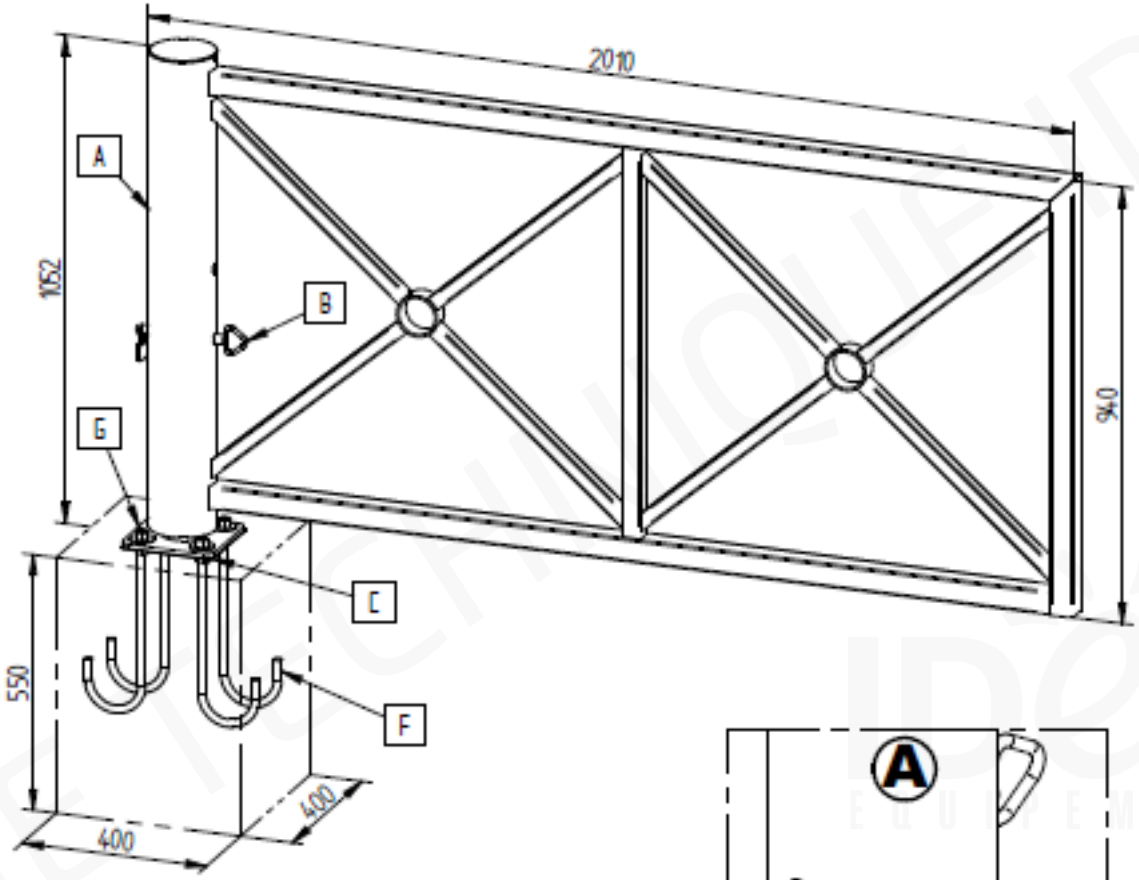

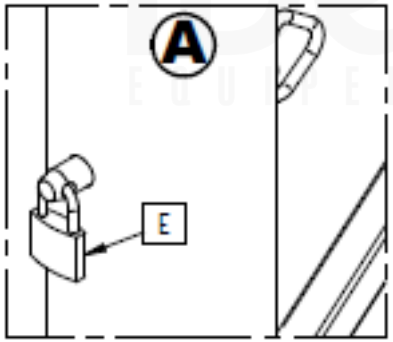

FICHE TECHNIQUE IDEO EQUIPEMENTS