BANC TOUR D'ARBRE CHÉRUBIN - *RÉF 042076-042077*

Banc tour d'arbre octogonal version Maternelle ou Primaire
Structure en tube acier 30 x 50 mm peint bleu RAL 5010
Lames en bois exotique ép. 22 mm largeur 90 mm
Finition laquée multicolore
Livrée montée

COLORIS :

1023 3020 5010 6028

DIMENSIONS : maternelle - Ø. intérieur 1240 x H. assise 270 mm
primaire - Ø. intérieur 915 x H. assise 390 mm
Ø. extérieur 2000 mm

POIDS : maternelle - 60kg
primaire - 100kg

FIXATION : sur platines, tiges d'ancrage fournies

Version maternelle

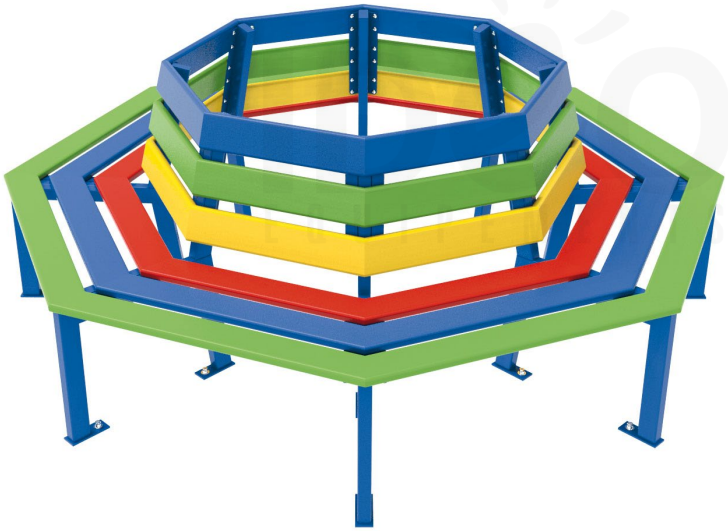

Version primaire

FICHE TECHNIQUE IDEO

BANC TOUR D'ARBRE CHÉRUBIN

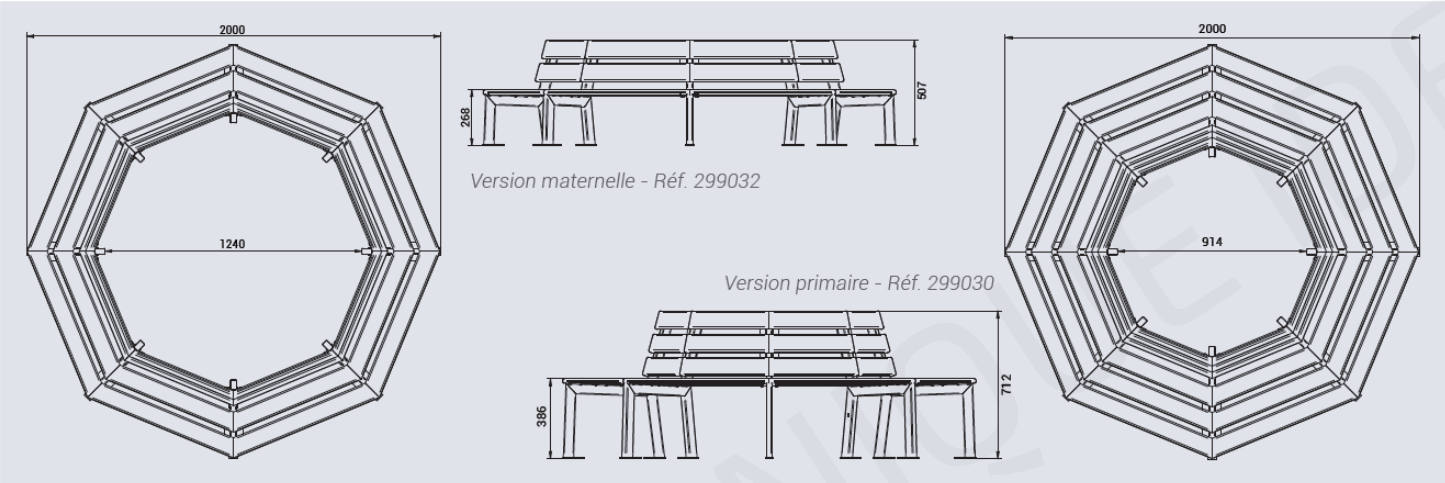

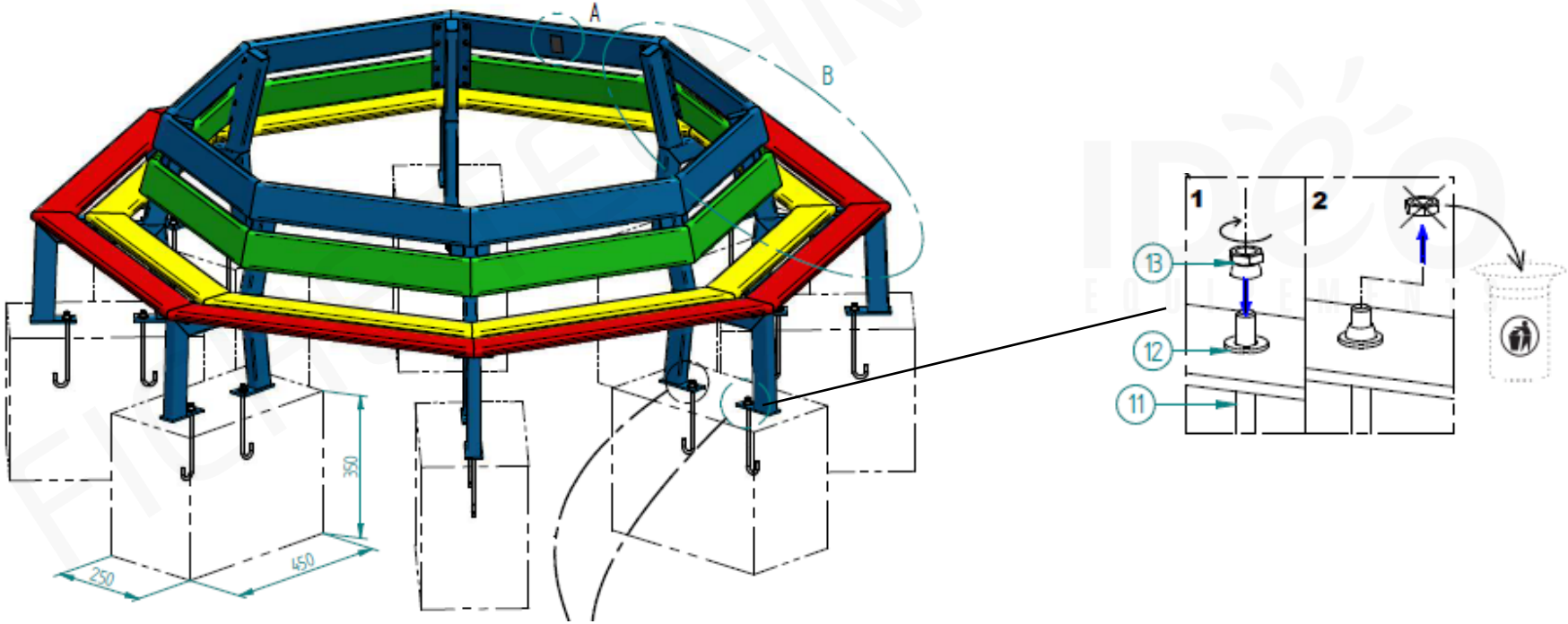

BANC TOUR D'ARBRE CHÉRUBIN

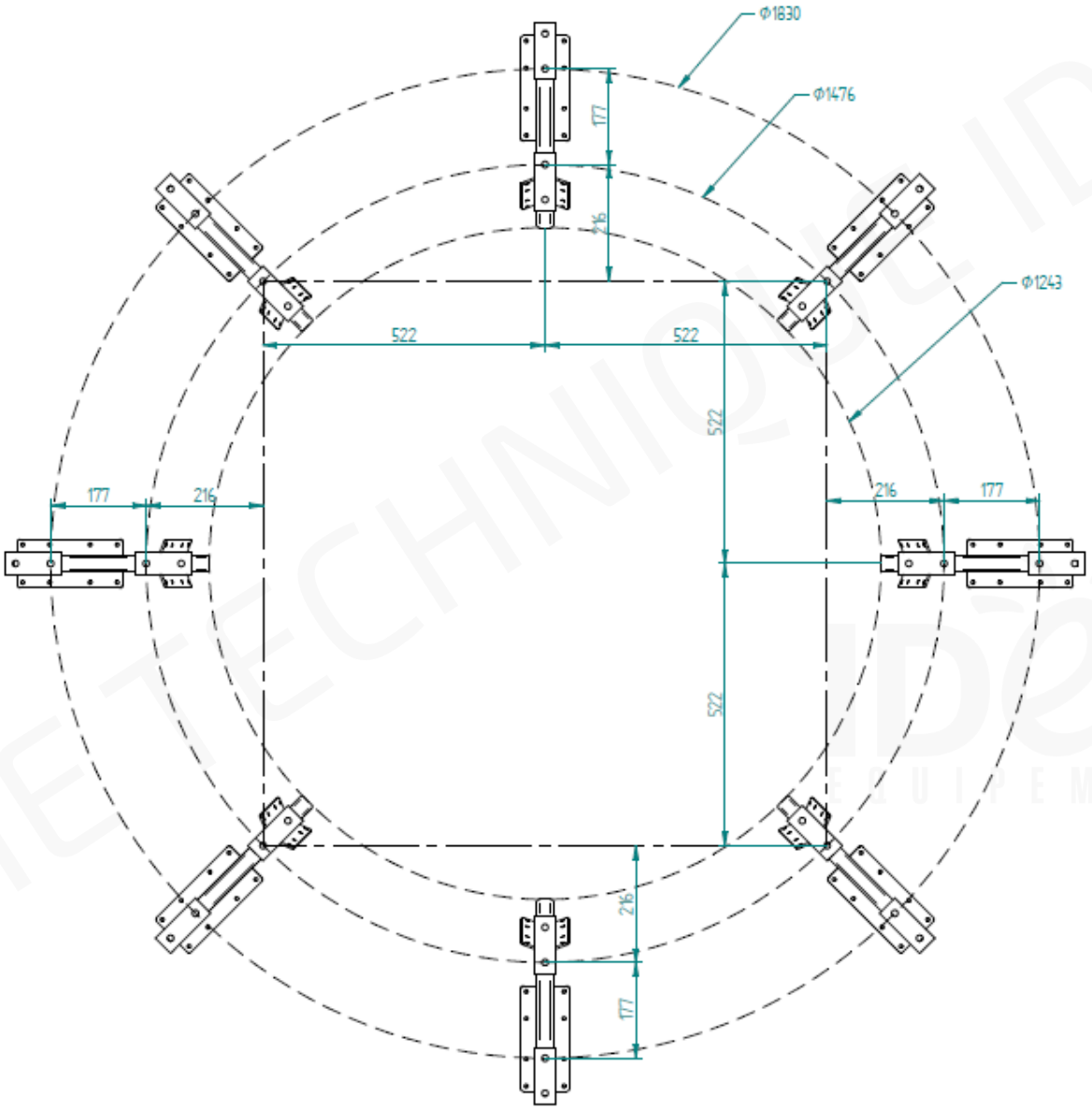

FICHE TECHNIQUE IDEO