Banquette OSLO - *Réf 042844-042809*

Structure en tube acier Ø. 76 mm
Assise en tôle acier perforée de 2,5 mm, avec plis écrasés et angles arrondis de sécurité aux extrémités
Finition peint sur zinc selon nos coloris

Coloris :

3004 3020 5010 6005 7044 8017

9010 9005 GRIS PROCITY® ASPECT CORTEN

Dimensions : L. 1480 x l. 430 x H. 450 mm

Poids : 29 kg

Fixation : scellement direct (embase en fonte d'aluminium pour masquer le scellement en option, réf. 042809)

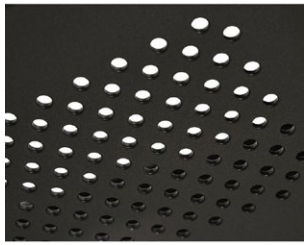

FICHE TECHNIQUE IDEO EQUIPEMENTS

IDEO Equipements - 14 Rue du 19 mars 1962 - ZE des Cosses - 86170 AVANTON
Tél : 05 49 46 50 86 - info@ideo-equipements.fr - www.ideo-equipements.fr

BANQUETTE OSLO - *RÉF 042844-042809*

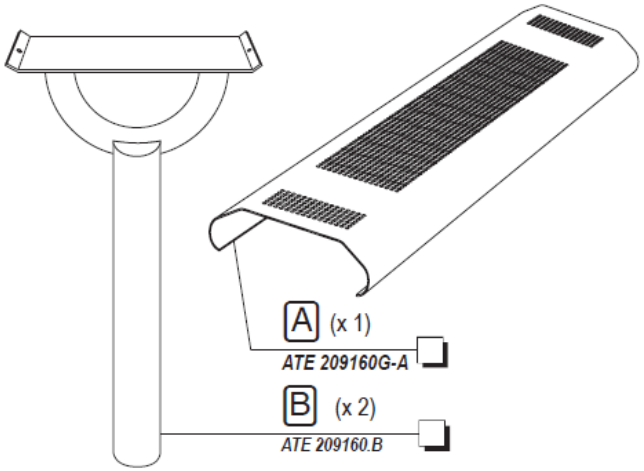

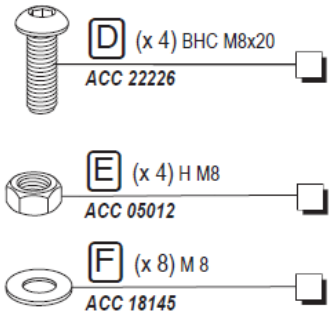

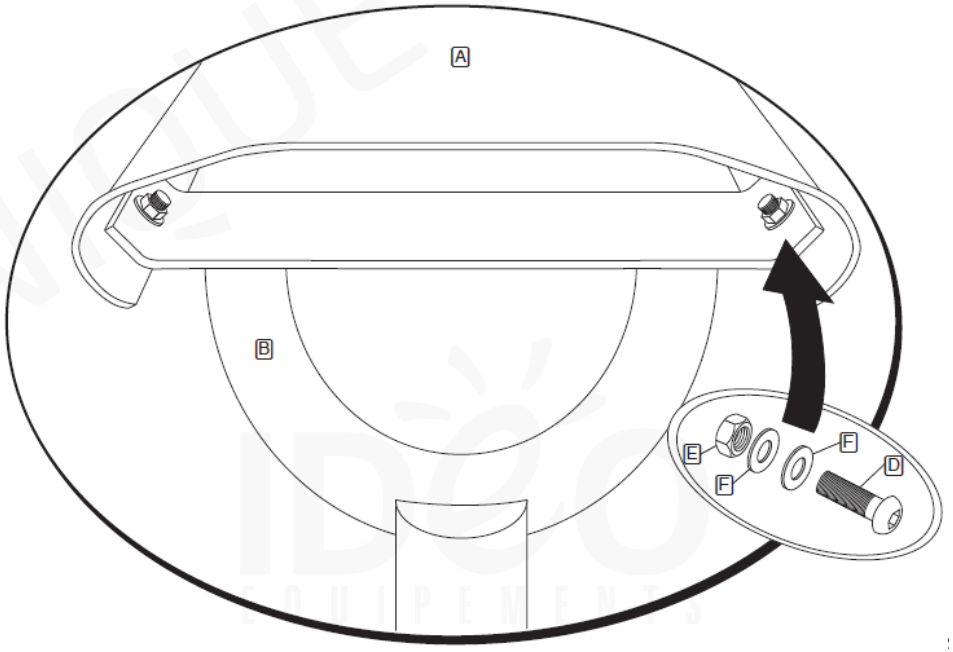

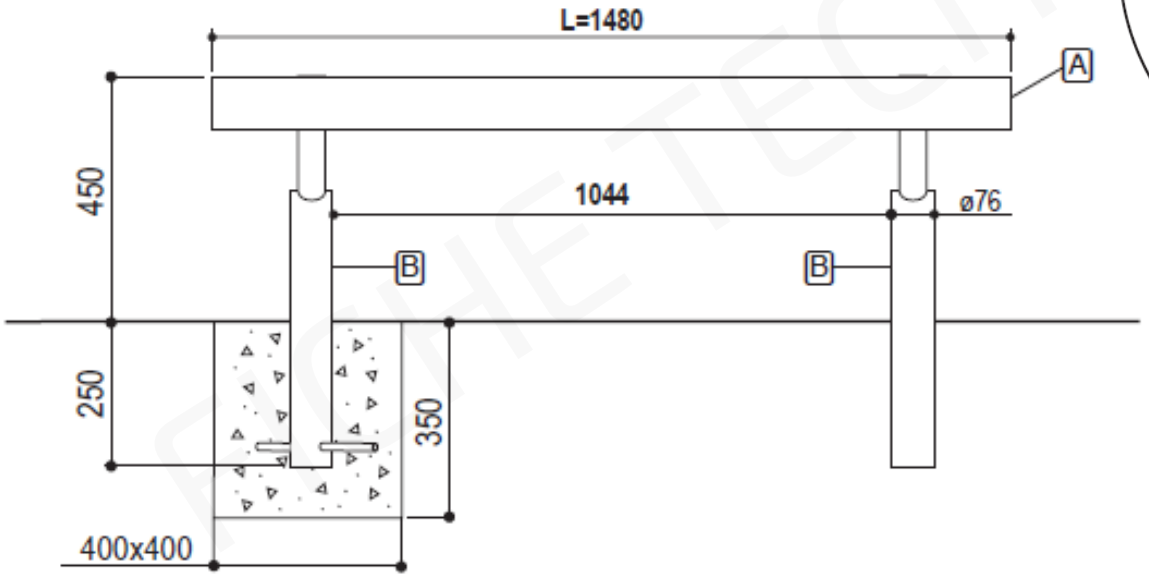

FICHE TECHNIQUE IDEO EQUIPEMENTS