GRILLE CORAIL

Réf. 045283 / 045242

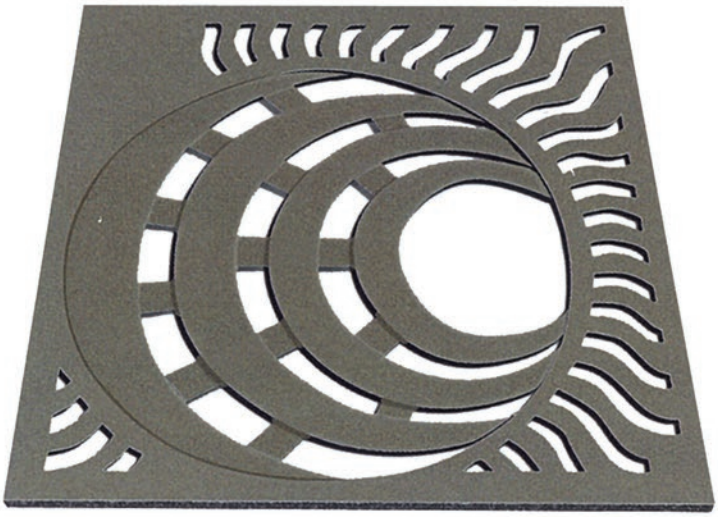

CARACTERISTIQUES

Fonte finition peint noir sur couche anti-oxydante
Dimensions : 1000 x 1000 mm
Epaisseur : 27 mm Ø intérieur : 200 mm
Composée de 3 éléments
Poids : 48 kg
En option : cadre acier de support de grille

DIMENSIONS (mm)

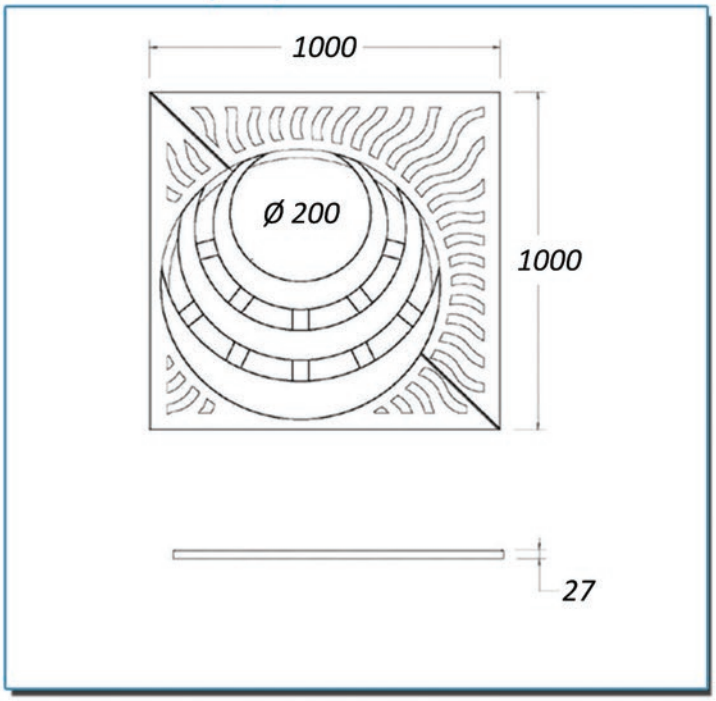

IDEO Equipements - 14 Rue du 19 mars 1962 - ZE des Cosses - 86170 AVANTON
Tél : 05 49 46 50 86 - info@ideo-equipements.fr - www.ideo-equipements.fr