TABLE DE PIQUE-NIQUE ARIEGE - *RÉF 045347-045349*

Table de pique-nique en pin du nord traité autoclave classe 4
Deux versions : standard ou PMR (1 seul banc)
Plateau épaisseur 42 mm
Sièges rabattables sur les 2 versions
Visserie en acier inoxydable
Livrée pré-montée

DIMENSIONS : standard - L. 1770 x l. 1530 x H. 740 mm
PMR - L. 1770 x l. 1530 x H. 800 mm
l. plateau 740 mm
Assise l. 240 x H. 500 mm

POIDS : 60 kg / PMR - 40 kg

FIXATION : à poser ou à sceller (par boulon d'ancrage M8 ou tiges Ø. 11 mm, suivant nature du sol, non fournis)

FICHE TECHNIQUE IDEO EQUIPEMENTS

IDEO Equipements - 14 Rue du 19 mars 1962 - ZE des Cosses - 86170 AVANTON
Tél : 05 49 46 50 86 - info@ideo-equipements.fr - www.ideo-equipements.fr

TABLE DE PIQUE-NIQUE ARIEGE - *RÉF 045347-045349*

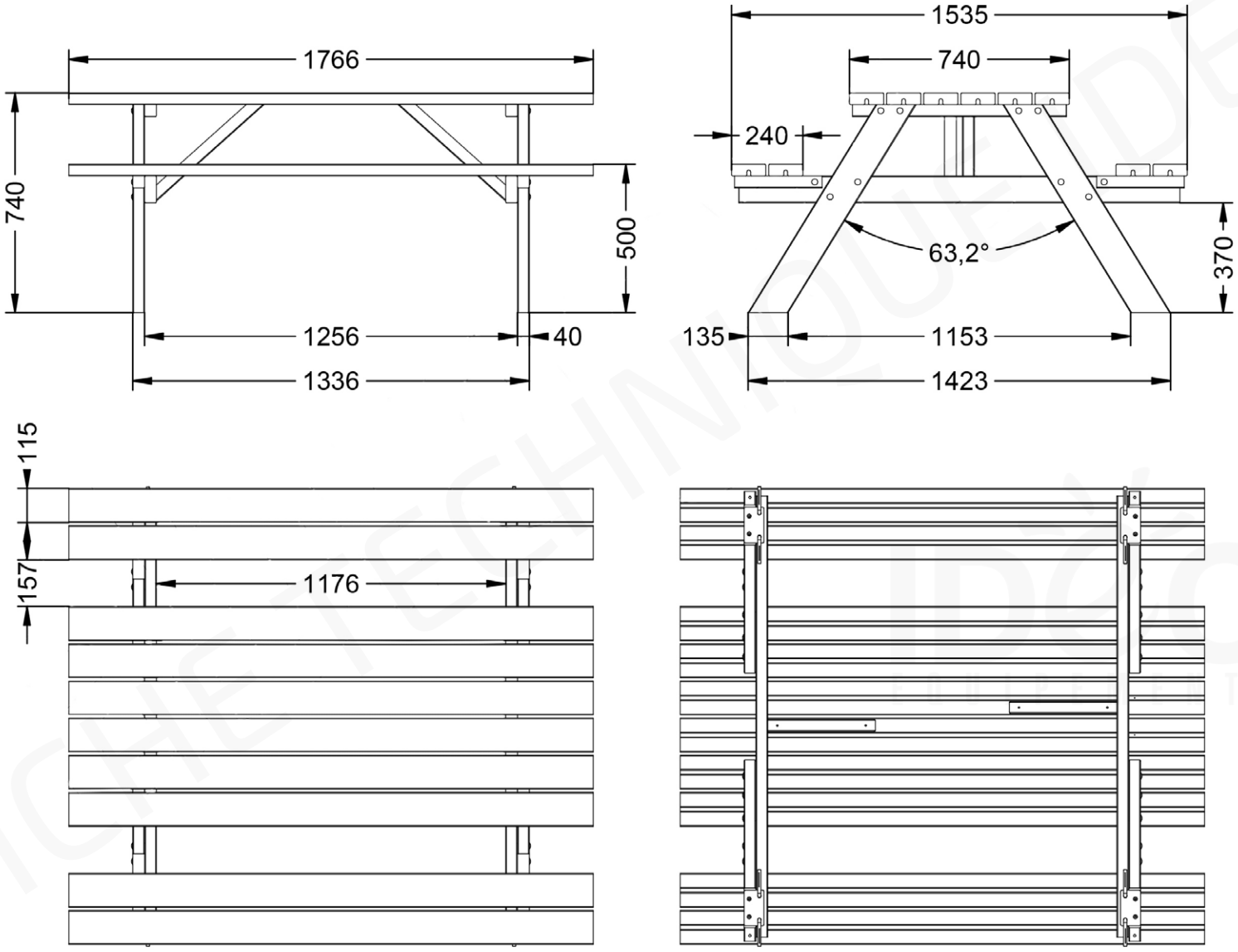

FICHE TECHNIQUE IDEO EQUIPEMENTS