IDÉO
EQUIPEMENTS

La Fiche TECHNIQUE

14 rue du 19 mars 1962 - ZA des Cosses - 86170 AVANTON
05 49 46 50 86 - info@ideo-equipements.fr

Bascules à ressorts TREFFLE (0 à 12 ans) Réf. : 082081

Structure en polyéthylène « Chimalon » épaisseur 19 mm teinté dans la masse avec une résistance aux UV d'une valeur maximale de 8 (échelle de 1 à 8)

Espace d'installation minimum 3000mm x 3500mm
Surface amortissante : 10.5 m² Hauteur de chute : 60 cm
Jeu à sceller dans plot béton (livrée en standard) ou version à fixer au sol par l'intermédiaire d'une platine (à préciser lors de la commande)

Dimension Longueur 800 mm x Largeur 1000 mm x Hauteur 600 mm
Poids : 29 Kg

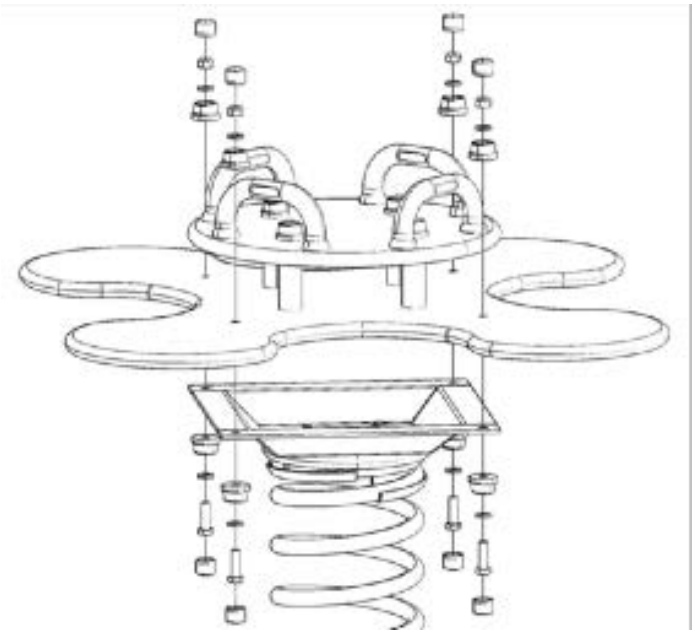

IDEO EQUIPEMENTS ©2023