Miroir d'agglomération P.A.S® - *Réf 090011-090012-090013*

Miroir d'agglomération conforme à l'arrêté du 21 septembre 1981
Recommandé en usage externe : intersection des voies en agglomération
Cadre blanc en résine thermoplastique traité et testé anti-UV
Bandes adhésives noires durables et de haute qualité
Optique P.A.S® renvoyant une image nette, sans aucune déformation
Incassable, indéformable, résistant aux chocs, traitement de surface anti-UV, anti-rayures et antistatique

Livré avec fixation universelle pour murs et poteaux ronds Ø. 60 à 90 mm ou rectangulaires de section 60 x 80 mm ou 80 x 80 mm
Fixation testée et certifiée pour résister au vent jusqu'à 183 km/h

Dimensions : cadre - 900 x 900 mm, 900 x 600 mm ou 1200 x 900 mm
optique - Ø. 600 mm ou 600 x 400 mm ou 800 x 600 mm

Poids : Ø. 600 mm - 15 kg
600 x 400 mm - 13 kg
800 x 600 mm - 20 kg

P.A.S® Garantie 5 ans

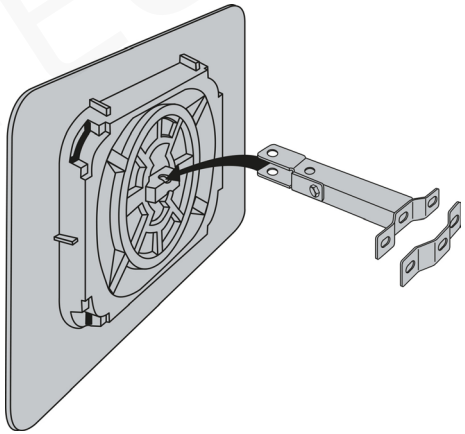

IDEO Equipements - 14 Rue du 19 mars 1962 - ZE des Cosses - 86170 AVANTON
Tél : 05 49 46 50 86 - info@ideo-equipements.fr - www.ideo-equipements.fr