MIROIR MULTI-USAGES POLYMIR - *RÉF 090101-090102-090103-090908*

MADE IN FRANCE

Recommandé en usage intérieur comme extérieur, dans tout environnement sans contrainte particulière : sorties de garage, milieu privé, surveillance de magasins, ateliers, sécurité de postes de travail, contrôle de parties cachées de machines...

Cadre blanc en résine thermoplastique traité et testé anti-UV
Optique POLYMIR renvoyant une image nette, sans aucune déformation
Incassable, indéformable, résistant aux chocs et traitement de surface anti-UV

Livré avec fixation universelle pour murs et poteaux de 60 à 90 mm de section

DIMENSIONS : optique - Ø. 400 mm, Ø. 600 mm, 600 x 400 mm ou 800 x 600 mm

POIDS : Ø. 400 mm - 3 kg
Ø. 600 mm - 5 kg
600 x 400 mm - 9 kg
800 x 600 mm - 15 kg

Polymir® Garantie 3 ans

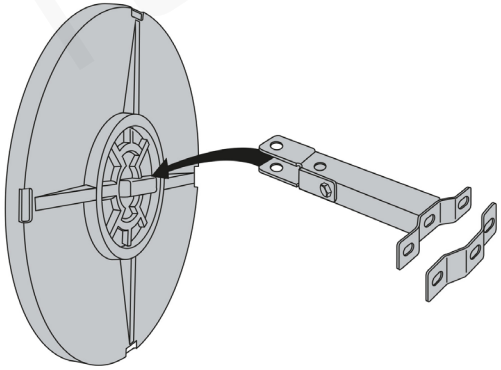

IDEO Equipements - 14 Rue du 19 mars 1962 - ZE des Cosses - 86170 AVANTON
Tél : 05 49 46 50 86 - info@ideo-equipements.fr - www.ideo-equipements.fr