IDEO EQUIPEMENTS

AMENAGEMENT EXTERIEUR

BARRIERE PARROTIE

Réf. 134005 / 134012 / 134013 / 134014

MODÈLE DÉPOSÉ inpi

Fabrication française

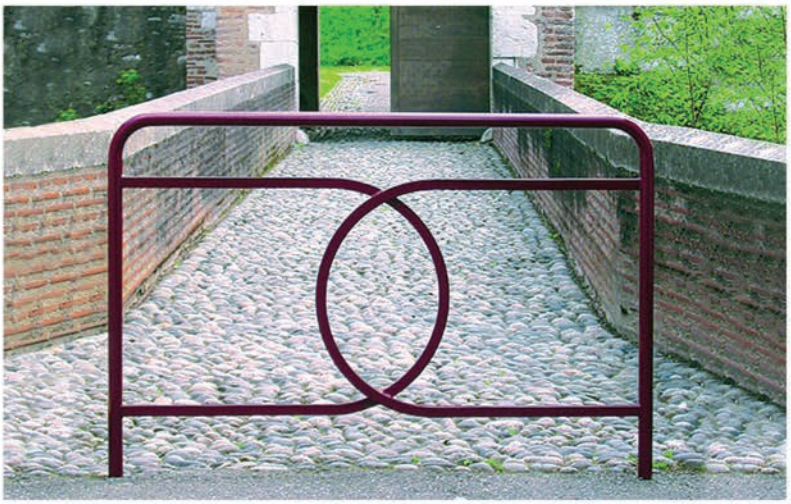

Longueur : 1500 mm

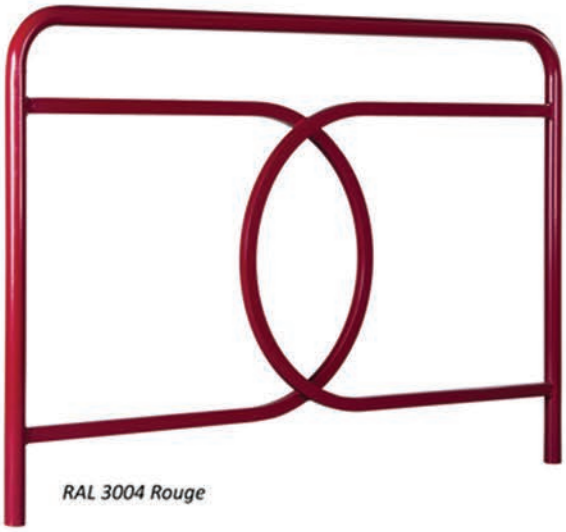

CARACTERISTIQUES

Tubes acier
Peinture epoxy sur zinc antirouille
Ht totale : 1200 mm, Ht hors sol : 1000 mm
Longueur : 1500 mm
Coloris au choix (***à préciser à la commande***)
A sceller

DIMENSIONS (cm)

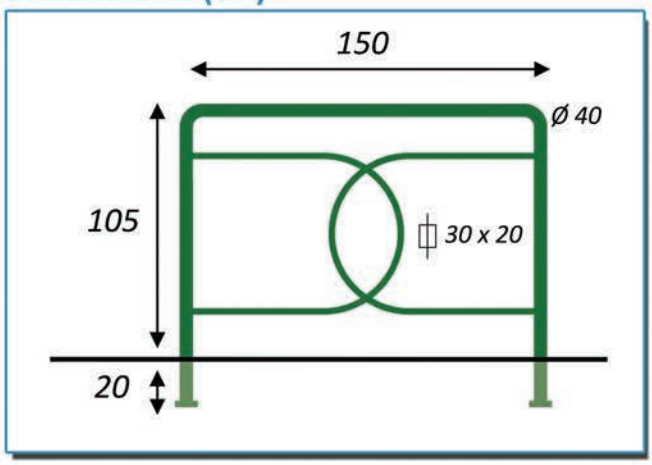

COLORIS AU CHOIX

OPTIONS

Platines

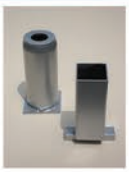

Système amovibilité

Système amovibilité avec verrouillage

IDEO Equipements - 14 Rue du 19 mars 1962 - ZE des Cosses - 86170 AVANTON
Tél : 05 49 46 50 86 - info@ideo-equipements.fr - www.ideo-equipements.fr