FITNESS URBAIN **EXTENSEUR DE JAMBE**

RÉF 135121

FICHE TECHNIQUE IDEO

Module d'entraînement physique de plein air en accès libre
Appareil accessible aux Personnes à Mobilité Réduite
Structure en acier peint à la poudre
N'exige pas un sol qui amortit les impacts selon le test HIC de la norme EN-1176

Fonction : étirement des muscles des extrémités inférieures. Améliore la souplesse des articulations.

Utilisation : placez le talon sur la barre. Avec la jambe étirée pliez doucement le pied vers vous pour ainsi étirer les ischio-jambiers.
Placez-vous debout dos à l'appareil et pliez le genou jusqu'à mettre le pied sur la barre. Approchez doucement la fesse vers le pied pour ainsi étirer les quadriceps.

Pour usager mesurant plus de 1.40m et poids n'excédant pas 130kg

DIMENSIONS : L. 1140mm
l. 1020m
H. 1200mm

FIXATION : à encastrer ou à visser au sol

POIDS : 40 kg

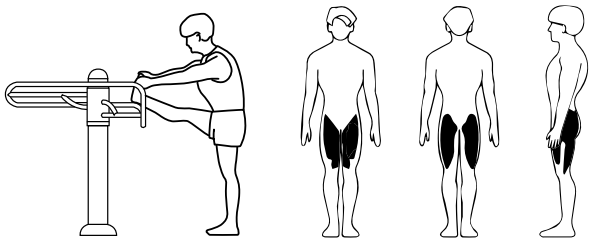

EN 16630

IDEO Equipements - 14 Rue du 19 mars 1962 - ZE des Cosses - 86170 AVANTON
Tél : 05 49 46 50 86 - info@ideo-equipements.fr - www.ideo-equipements.fr

FITNESS URBAIN **EXTENSEUR DE JAMBE**

RÉF 135121

FICHE TECHNIQUE IDEO

EQUIPEMENTS DE LOISIRS

IMPLANTATION

Hauteur libre de chute : 1100 mm
Surface zone amortissante : 14,65 m²

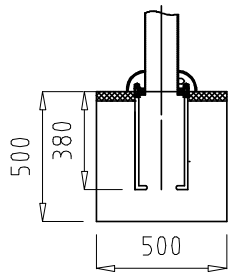

E: 1/50

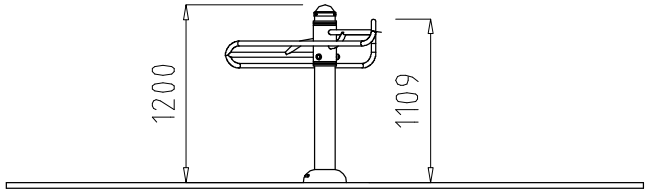

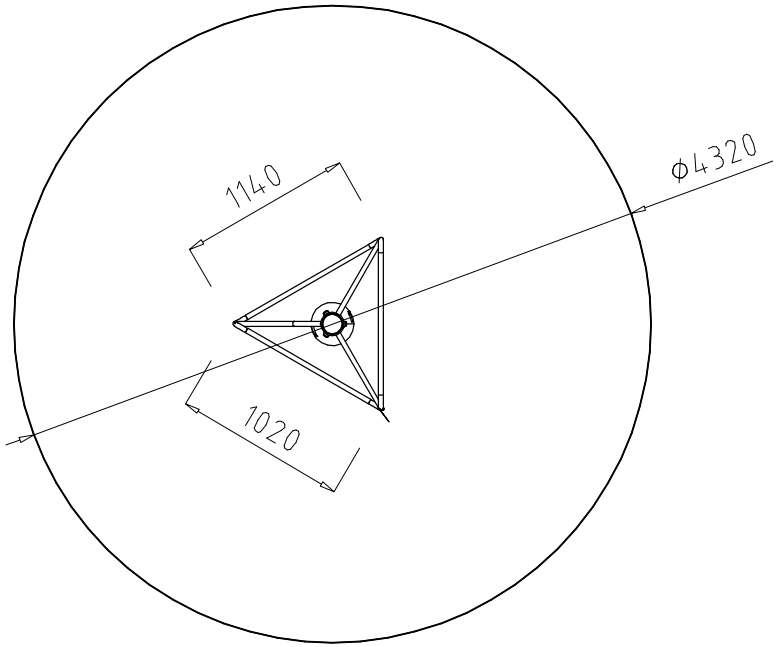

SCELLEMENT ET ASSEMBLAGE

Matériel à sceller

1. Réaliser les empreintes au sol en creusant des trous de 500x500x500mm
2. Introduire les éléments dans les trous et les équilibrer
3. Visser les pièces à l'aide des vis fournies et appuyer fortement
4. Remplir les trous de béton et laisser sécher
5. Disposer un sol de sécurité

Matériel à visser

1. Placer et stabiliser les pièces à l'endroit voulu
2. Visser les pièces à l'aide des vis fournies et appuyer fortement
3. A l'aide d'une perceuse et d'une mèche de Ø. 18, réaliser les trous au sol
4. Insérer des chevilles M16x150mm (non fournies)

La longueur des chevilles dépend de l'épaisseur du sol béton.

5- Disposer un sol de sécurité

IDEO Equipements - 14 Rue du 19 mars 1962 - ZE des Cosses - 86170 AVANTON
Tél : 05 49 46 50 86 - info@ideo-equipements.fr - www.ideo-equipements.fr