Tourniquet PIEUVRE - *Réf 135043*

Tourniquet de 8 places
Structure composée d'acier peint à la poudre et sol en panneau de coffrage

Tranche d'âge : 3 à 12 ans

Dimensions : Ø. 1700 x H. 1000 mm
H. totale 1500 mm

Poids : 50kg

Fixation : A sceller

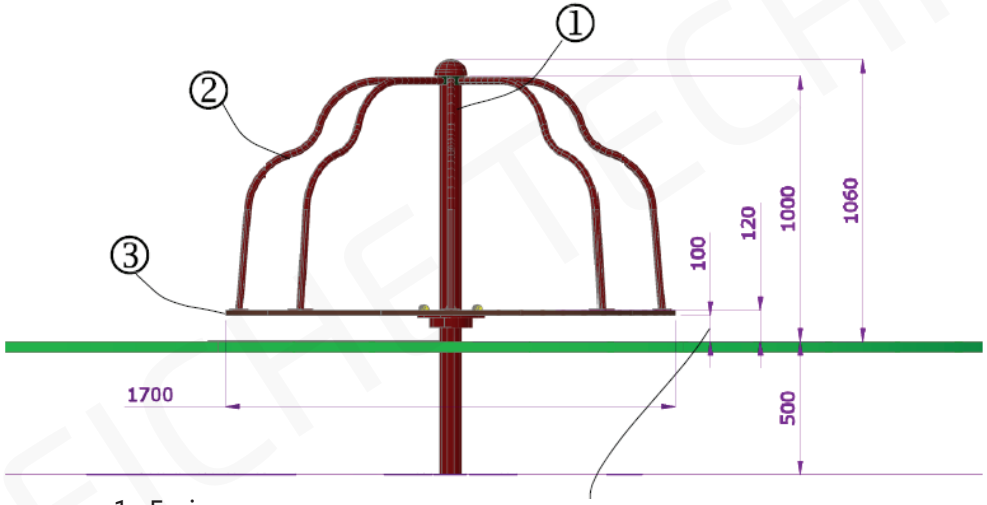

1- Essieu
2- Renforts
3- Plateforme

Important : laisser un espace libre compris entre 60 et 110 mm

IDEO Equipements - 14 Rue du 19 mars 1962 - ZE des Cosses - 86170 AVANTON
Tél : 05 49 46 50 86 - info@ideo-equipements.fr - www.ideo-equipements.fr

TOURNIQUET PIEUVRE - *RÉF 135043*

IMPLANTATION

Hauteur de chute libre : 120 mm
Surface amortissante : 25,5 m²

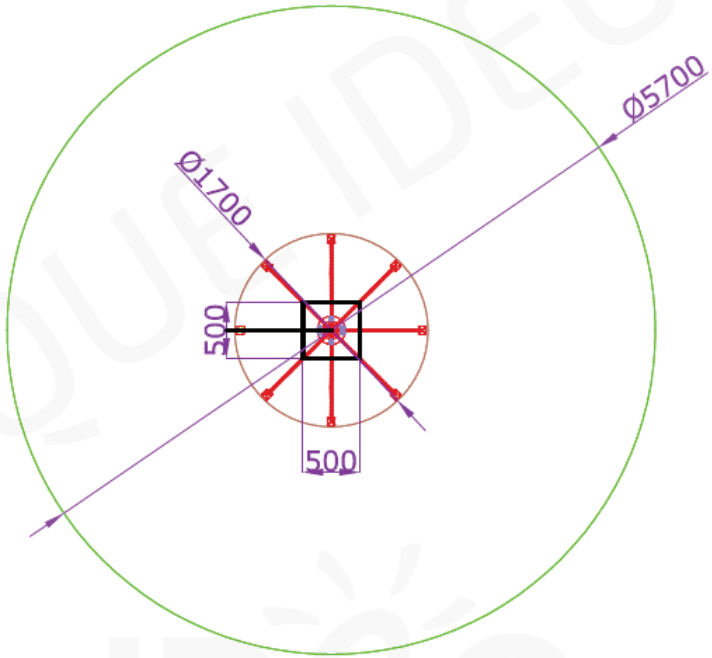

SCELLEMENT ET ASSEMBLAGE

Matériel à encastrer
1. Réaliser les empreintes au sol en creusant des trous de 500 x 500 x 500 mm
2. Introduire les éléments dans les trous et les équilibrer
3. Visser les pièces à l'aidre des vis fournies et appuyer fortement
4. Remplir les empreintes de béton et laisser sécher
5. Terminer l'assemblage en posant un sol amortissant ou un équipement de protection anti-chute
6. Vérifier que tous les bouchons de sécurité sont aposés et que l'aire de jeux est en bon état.

Éléments à visser
1. Placer et stabiliser les pièces
2. Visser les pièces au moyen des vis fournies et appuyer fortement
3. A l'aide d'une perceuse et d'une mèche de Ø. 14, réaliser les trous au sol et insérer une tige filetée M12 (non fournie). La longueur est fonction de l'épaisseur de la plaque de béton
4. Terminer l'assemblage en posant un sol amortissant ou un équipement de protection anti-chute
5. Vérifier que tous les bouchons de sécurité sont aposés et que l'aide de jeux est en bon état.

NOTE TECHNIQUE IDEO EQUIPEMENTS