Jeu sur ressort BOA – *Réf 135062*

Certifié selon la Norme Européenne EN 1176
Jeu simple face pour 1 enfant
Structure en polyéthylène teinté et acier peint à la poudre
Poignées, repose pieds et cache écrous en polyéthylène
Ressort de 17 mm avec système anti pincement
Visserie en acier zingué

Tranche d'âge : 2 à 12 ans

Dimensions : L. 690 x l. 250 x H. 831 mm

Fixation : 2 versions de pose (à préciser à la commande)
- avec tabouret d'ancrage à sceller
- version sur platine à fixer au sol

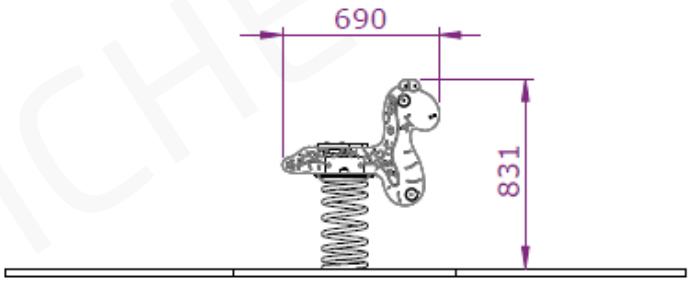

FICHE TECHNIQUE IDEO EQUIPEMENTS

Jeu sur ressort BOA - *Pose*

Implantation

Hauteur libre de chute : 550 mm
Surface zone amortissante : 5,84 m²

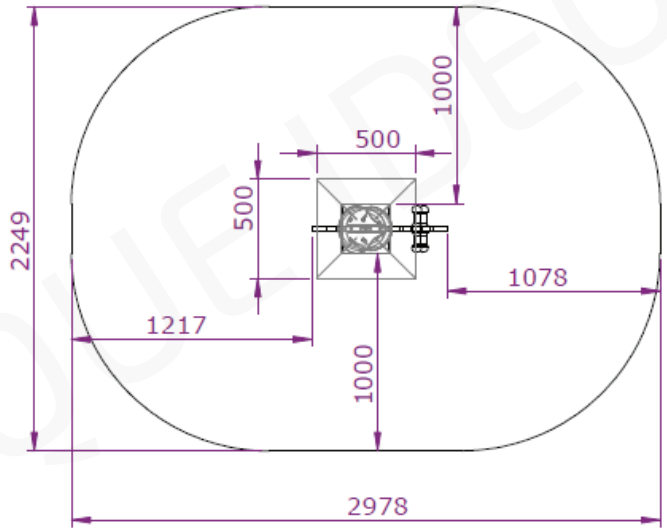

Scellement et assemblage

Matériel à sceller
1. Fixer les 4 bouts de tôle au panneau inférieur avec les vis M10x25, rondelles et écrous et appuyer fortement
2. Réaliser l'empreinte au sol en creusant un trou de 500x500x500mm
3. Introduire le pied dans le trou et maintenir droit
4. Combler le trou avec le matériau prélevé préalablement ou du béton
5. Disposer un sol de sécurité

Matériel à visser
1. Placer et stabiliser les pièces à l'endroit voulu
2. Réaliser 4 trous à l'aide d'une perceuse et d'une mèche de Ø. 12 mm
3. Introduire dans les trous les tiges M12 avec écrou et appuyer fortement
La longueur des tiges dépend de l'épaisseur du sol béton.
4- Disposer un sol de sécurité

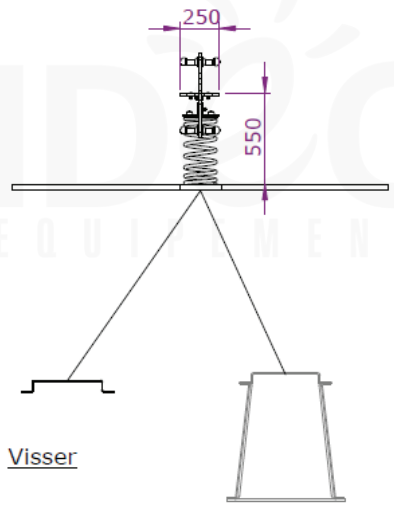

Visser

Encastrer

FICHE TECHNIQUE IDEO EQUIPEMENTS