Fitness urbain Etirement des jambes - *Réf 135076*

EN 16630

Module d'entraînement physique de plein air en accès libre
Appareil accessible aux Personnes à Mobilité Réduite
Structure en acier peint à la poudre
Exige un sol qui amortit les impacts selon le test HIC de la norme EN-1176

Améliore :
- la muscultature des jambes et de la taille (quadriceps, mollets, fesses et abdominaux)

Utilisation :
- s'installer sur le siège ,
- plier les deux jambes,
- saisir la barre à deux mains et appuyer sur les pédales avec les jambes jusqu'à les étirer complètement.

Pour usager mesurant plus de 1.40m et poids n'excédant pas 130kg

Dimensions : L. 2180 x l. 400 x H. 1660 mm

Poids : 84kg

Fixation : à encastrer ou à visser au sol

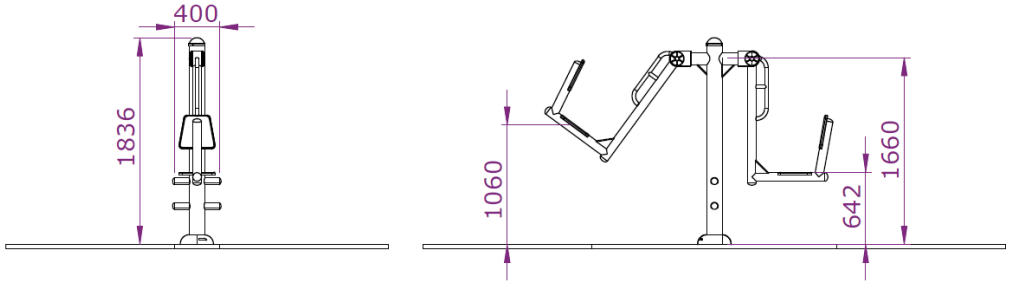

IDEO Equipements - 14 Rue du 19 mars 1962 - ZE des Cosses - 86170 AVANTON
Tél : 05 49 46 50 86 - info@ideo-equipements.fr - www.ideo-equipements.fr

Fitness urbain Etirement des jambes - *Réf 135076*

Implantation

Hauteur libre de chute : 1060 mm
Surface zone amortissante : 15,68 m²

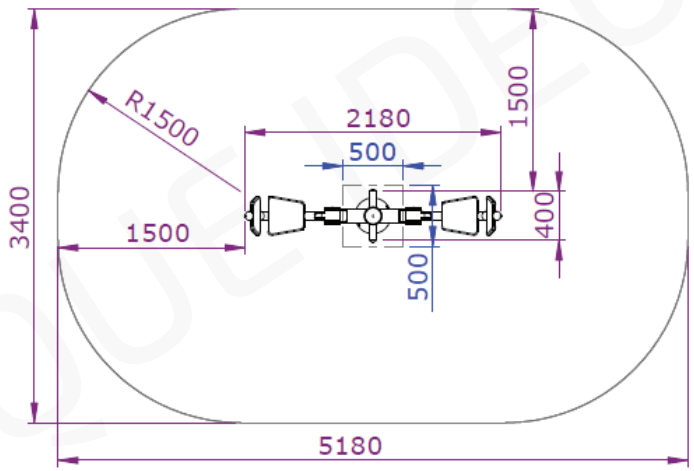

Scellement et assemblage

Matériel à sceller
1. Réaliser les empreintes au sol en creusant des trous de 500x500x500mm
2. Introduire les éléments dans les trous et les équilibrer
3. Visser les pièces à l'aide des vis fournies et appuyer fortement
4. Remplir les trous de béton et laisser sécher
5. Disposer un sol de sécurité

Matériel à visser
1. Placer et stabiliser les pièces à l'endroit voulu
2. Visser les pièces à l'aide des vis fournies et appuyer fortement
3. A l'aide d'une perceuse et d'une mèche de Ø. 18, réaliser les trous au sol
4. Insérer des chevilles M16x150mm (non fournies)
La longueur des chevilles dépend de l'épaisseur du sol béton.
5- Disposer un sol de sécurité

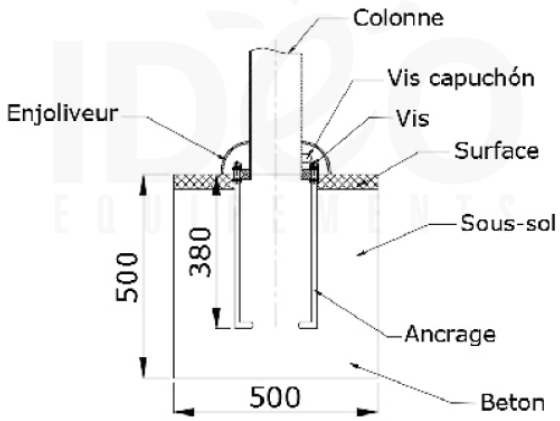

FICHE TECHNIQUE IDEO