# FITNESS URBAIN SKI DE FOND - *RÉF 135077*

EN 16630



**Module d'entraînement physique de plein air en accès libre**
**Appareil accessible aux Personnes à Mobilité Réduite**
Structure en acier peint à la poudre
Exige un sol qui amortit les impacts selon le test HIC de la norme EN-1176

**Améliore :**
- la mobilité des membres supérieurs et inférieurs
- la flexibilité des articulations,
- la fonction cardiopulmonaire

**Utilisation :**
- monter sur les étriers en se maintenant aux poignées,
- bouger les jambes et les bras comme lors de la marche.

Pour usager mesurant plus de 1.40m et poids n'excédant pas 130kg

**DIMENSIONS :** L. 1133 x l. 668 x H. 1552 mm

**POIDS :** 60kg

**FIXATION :** à encastrer ou à visser au sol

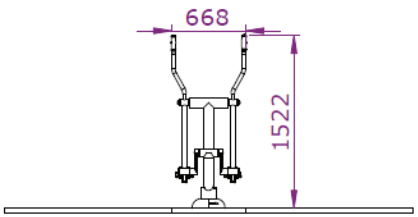


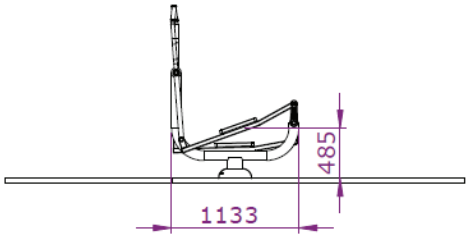


FICHE TECHNIQUE

IDEO Equipements - 14 Rue du 19 mars 1962 - ZE des Cosses - 86170 AVANTON
Tél : 05 49 46 50 86 - info@ideo-equipements.fr - www.ideo-equipements.fr

# Fitness urbain Ski de fond - *Réf 135077*

## Implantation

Hauteur libre de chute : 485 mm
Surface zone amortissante : 12,46 m²

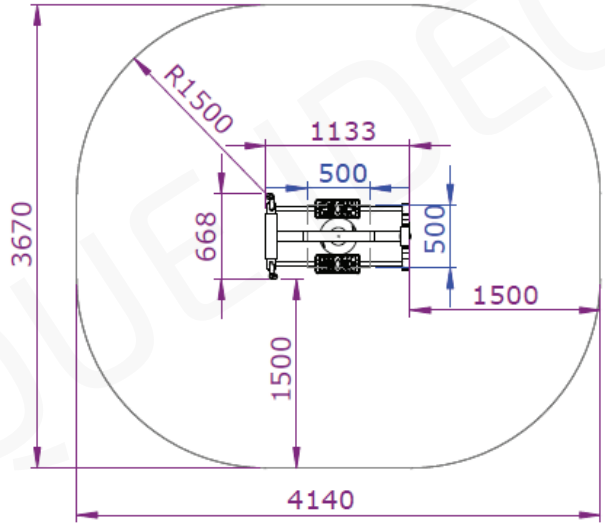


## Scellement et assemblage

**Matériel à sceller**
1. Réaliser les empreintes au sol en creusant des trous de 500x500x500mm
2. Introduire les éléments dans les trous et les équilibrer
3. Visser les pièces à l'aide des vis fournies et appuyer fortement
4. Remplir les trous de béton et laisser sécher
5. Disposer un sol de sécurité

**Matériel à visser**
1. Placer et stabiliser les pièces à l'endroit voulu
2. Visser les pièces à l'aide des vis fournies et appuyer fortement
3. A l'aide d'une perceuse et d'une mèche de Ø. 18, réaliser les trous au sol
4. Insérer des chevilles M16x150mm (non fournies)
La longueur des chevilles dépend de l'épaisseur du sol béton.
5- Disposer un sol de sécurité

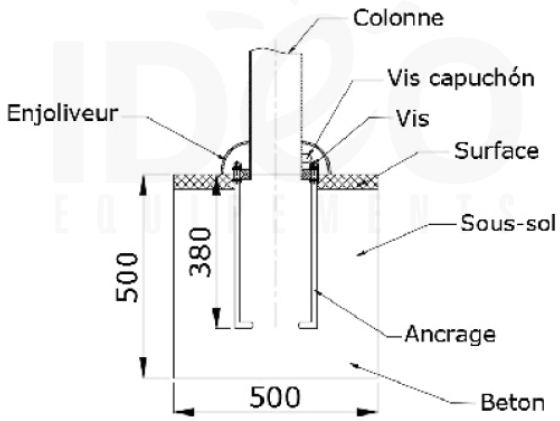


FICHE TECHNIQUE IDEO