Fitness urbain Extension genou – *Réf 135081*

EN 16630

Module d'entraînement physique de plein air en accès libre
Appareil accessible aux Personnes à Mobilité Réduite
Structure en acier peint à la poudre
N'exige pas un sol qui amortit les impacts selon le test HIC de la norme EN-1176

Renforce et permet la mobilité des muscles des extrémités inférieures.

Utilisation :
- se placer sur le siège avec le dos appuyé sur le dossier et les pieds sous les rouleaux,
- saisir les poignées des deux mains,
- pousser lentement vers le haut et revenir en position initiale.

Pour usager mesurant plus de 1.40m et poids n'excédant pas 130kg

Dimensions : L. 805 x l. 712 x H. 896 mm

Poids : 33kg

Fixation : à encastrer ou à visser au sol

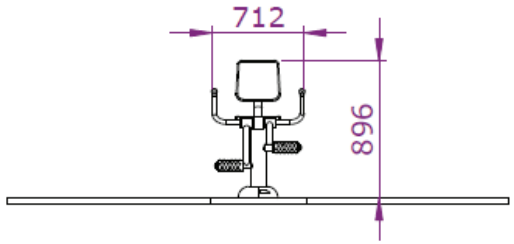

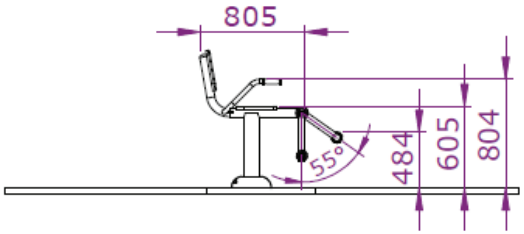

FICHE TECHNIQUE

Fitness urbain Extension genou - *Réf 135081*

Implantation

Hauteur libre de chute : 484 mm
Surface zone amortissante : 13,21 m²

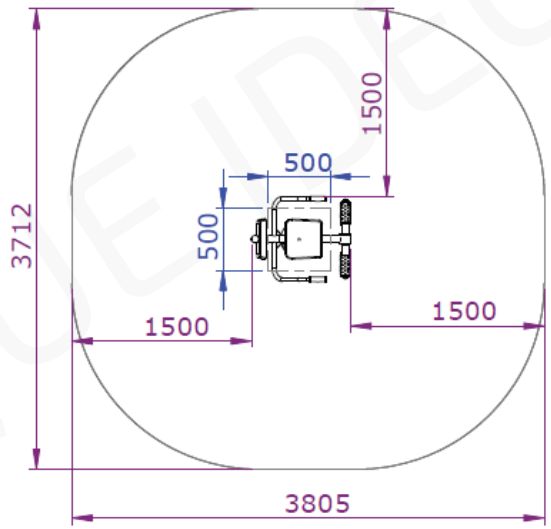

Scellement et assemblage

Matériel à sceller
1. Réaliser les empreintes au sol en creusant des trous de 500x500x500mm
2. Introduire les éléments dans les trous et les équilibrer
3. Visser les pièces à l'aide des vis fournies et appuyer fortement
4. Remplir les trous de béton et laisser sécher
5. Disposer un sol de sécurité

Matériel à visser
1. Placer et stabiliser les pièces à l'endroit voulu
2. Visser les pièces à l'aide des vis fournies et appuyer fortement
3. A l'aide d'une perceuse et d'une mèche de Ø. 18, réaliser les trous au sol
4. Insérer des chevilles M16x150mm (non fournies)
La longueur des chevilles dépend de l'épaisseur du sol béton.
5- Disposer un sol de sécurité

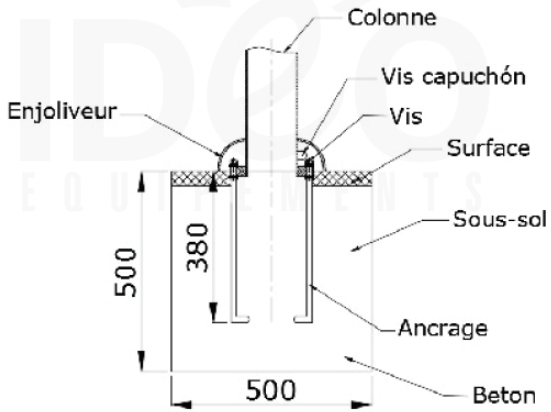

FICHE TECHNIQUE IDÉO EQUIPEMENTS