Fitness urbain Balançoire - *Réf 135098*

EN 16630

Module d'entraînement physique de plein air en accès libre
Appareil accessible aux Personnes à Mobilité Réduite
Structure en acier peint à la poudre
Exige un sol qui amortit les impacts selon le test HIC de la norme EN-1176

Améliore :
- la musculature de la ceinture abdominale
- la flexibilité et la coordination du corps
- le travail de la colonne et des hanches

Utilisation :
- maintenir les poignées avec les deux mains et positionner les pieds sur le pédalier
- effectuer des mouvements de balancier d'un côté à l'autre, sans grande amplitude

Pour usager mesurant plus de 1.40m et poids n'excédant pas 150kg

Dimensions : L. 1224 x l. 850 x H. 1311 mm

Poids : 49 kg

Fixation : à encastrer ou à visser au sol

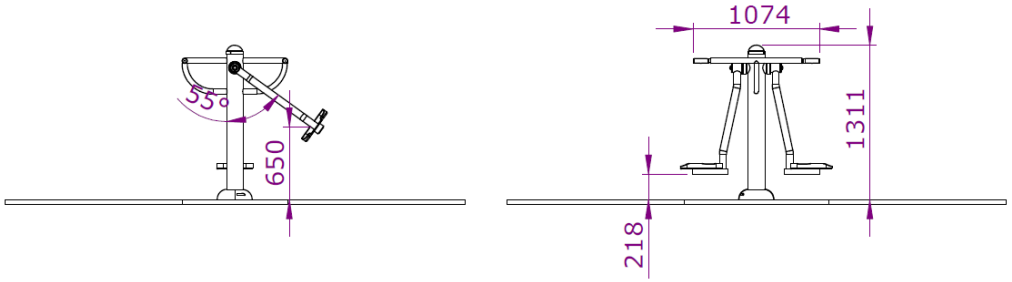

IDEO Equipements - 14 Rue du 19 mars 1962 - ZE des Cosses - 86170 AVANTON
Tél : 05 49 46 50 86 - info@ideo-equipements.fr - www.ideo-equipements.fr

FITNESS URBAIN BALANÇOIRE - *RÉF 135098*

IMPLANTATION

Hauteur libre de chute : 650 mm
Surface zone amortissante : 14,50 m²

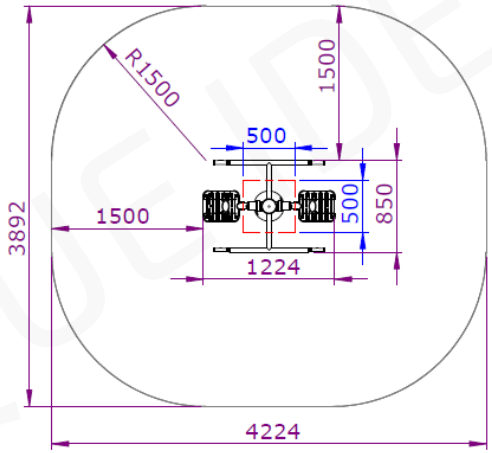

SCELLEMENT ET ASSEMBLAGE

Matériel à sceller
1. Réaliser les empreintes au sol en creusant des trous de 500x500x500mm
2. Introduire les éléments dans les trous et les équilibrer
3. Visser les pièces à l'aide des vis fournies et appuyer fortement
4. Remplir les trous de béton et laisser sécher
5. Disposer un sol de sécurité

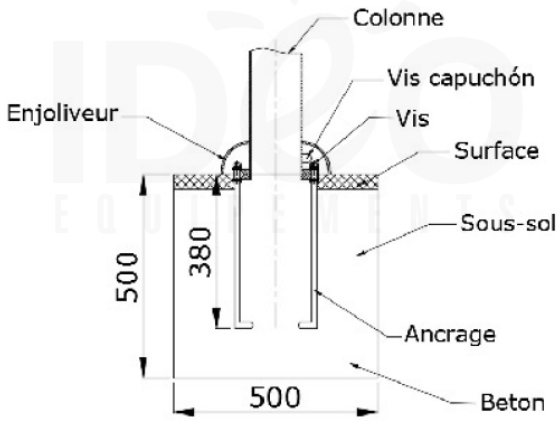

Matériel à visser
1. Placer et stabiliser les pièces à l'endroit voulu
2. Visser les pièces à l'aide des vis fournies et appuyer fortement
3. A l'aide d'une perceuse et d'une mèche de Ø. 18, réaliser les trous au sol
4. Insérer des chevilles M16x150mm (non fournies)
La longueur des chevilles dépend de l'épaisseur du sol béton.
5- Disposer un sol de sécurité

FICHE TECHNIQUE IDÉO