POT CARRÉ DÉCO

RÉF 139010-139011-139012-139013-139014-139015-139016

Pot en polyéthylène rotomoulé, résistant aux chocs, insensible au gel et à la chaleur
Teinté dans la masse, parfaite résistance aux UV
Avec panier de culture
Couleurs au choix selon les coloris standards

NI REPRIS NI ÉCHANGÉ

COLORIS :

Nuancier 2

ANTHRACITE	SOURIS	NOIR	COBALT	AZUR	CANARD	CHOCOLAT
G932	G587		BL102	BL314	BL1984	BR350
TERRACOTTA	TERRE CUITE VIEILLIE	BORDEAUX	ROUGE	ORANGE	SABLE	SAPIN
TC	TCV	R747	R701	OR548		V414
ANIS	FUSCHIA	TAUPE	OLIVE	AUBERGINE	MOUTARDE	IVOIRE
V1318	R615	G1519	G712	VL714	J713	B715

DIMENSIONS : Voir tableau

POIDS : 10 à 60 kg

	Avec panier de culture			
	REF	Dimensions panier	Poids	Volume
L. 630 x l. 630 x H. 735mm				
L. 840 x l. 840 x H. 966mm	**139014**	Ø. 480 x H. 400 mm	24 kg	50L
L. 1030 x l. 1030 x H. 1200mm	**139015**	Ø. 640 x H. 480 mm	40 kg	110L
L. 1270 x l. 1270 x H. 1400mm	**139016**	Ø. 640 x H. 480 mm	60 kg	110L

ENVIRONNEMENT ET PROPRETÉ

IDEO Equipements - 14 Rue du 19 mars 1962 - ZE des Cosses - 86170 AVANTON
Tél : 05 49 46 50 86 - info@ideo-equipements.fr - www.ideo-equipements.fr

POT Carré DÉCO

Réf 139010-139011-139012-139013-139014-139015-139016

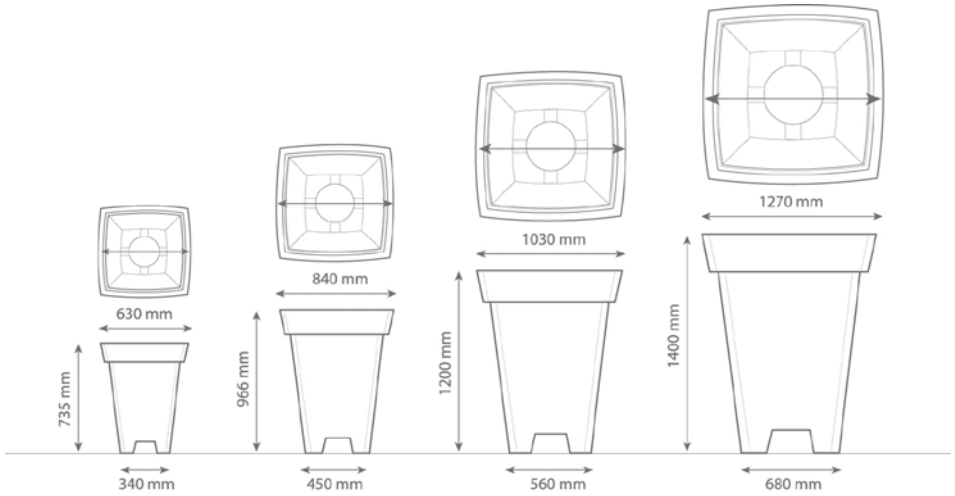

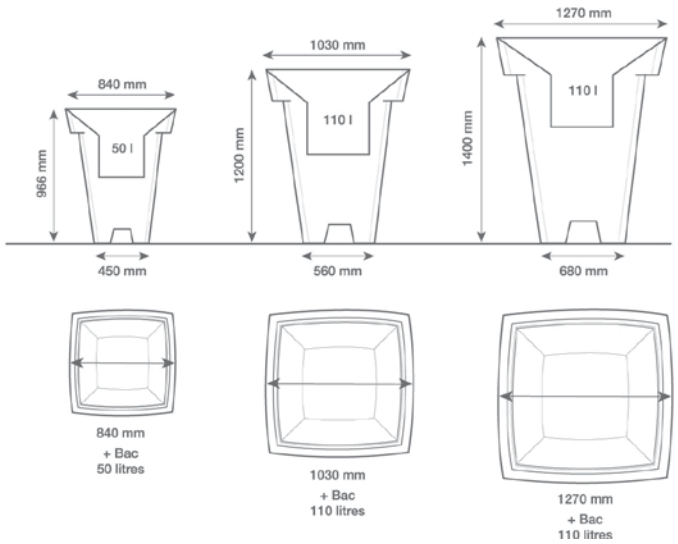

Environnement et propreté

IDEO Equipements - 14 Rue du 19 mars 1962 - ZE des Cosses - 86170 AVANTON
Tél : 05 49 46 50 86 - info@ideo-equipements.fr - www.ideo-equipements.fr