FAUTEUILS BRIK - *RÉF 139082-139083*

Fauteuil adulte ou enfant en polyéthylène rotomoulé, résistant aux chocs, insensible au gel et à la chaleur
Teinté dans la masse, parfaite résistance aux UV
Couleurs au choix selon les coloris standards
Table basse en option, nous consulter

NI REPRIS NI ÉCHANGÉ

COLORIS :

Nuancier 2

ANTHRACITE	SOURIS	NOIR	COBALT	AZUR	CANARD	CHOCOLAT
G932	G587		BL102	BL314	BL1984	BR350
TERRACOTTA	TERRE CUITE VIEILLIE	BORDEAUX	ROUGE	ORANGE	SABLE	SAPIN
TC	TCV	R747	R701	OR548		V414
ANIS	FUSCHIA	TAUPE	OLIVE	AUBERGINE	MOUTARDE	IVOIRE
V1318	R615	G1519	G712	VL714	J713	B715

DIMENSIONS : adulte - L. 860 x prof. 700 x H. 700 mm
enfant - L. 560 x prof. 480 x H. 490 mm

POIDS : adulte - 17kg
enfant - 8kg

IDEO Equipements - 14 Rue du 19 mars 1962 - ZE des Cosses - 86170 AVANTON
Tél : 05 49 46 50 86 - info@ideo-equipements.fr - www.ideo-equipements.fr

FAUTEUILS BRIK - *RÉF 139082-139083*

Modèle Adulte

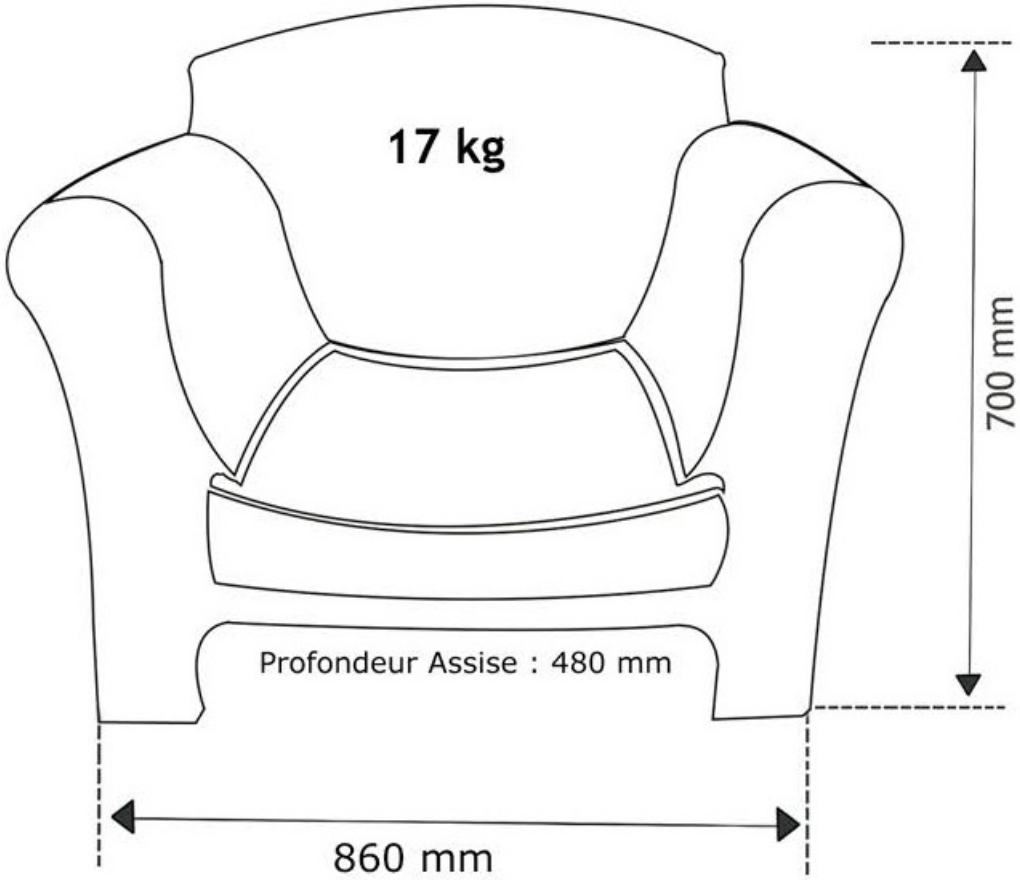
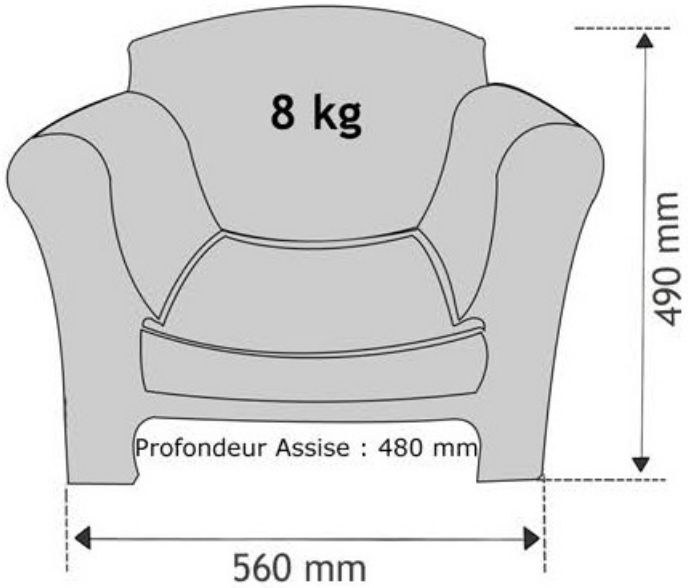
Modèle enfant