JARDINIÈRE ELIPSO - *RÉF 139087-139089-139090*

Jardinière sur pieds en polyéthylène rotomoulé, résistant aux chocs, insensible au gel et à la chaleur, teinté dans la masse, parfaite résistance aux UV
Existe en 2 dimensions :
- 1,28m avec un bac de culture de 22L incluse
- 1,80m avec 2 bacs de culture de 15L et 1 bac de culture de 28L incluses

La jardinière de 1,28m peut être posée sur un support en hauteur (support réf. 139089)
Couleurs au choix selon les coloris standards

NI REPRIS NI ÉCHANGÉ

COLORIS :

Nuancier 2

ANTHRACITE	SOURIS	NOIR	COBALT	AZUR	CANARD	CHOCOLAT
G932	G587		BL102	BL314	BL1984	BR350
TERRACOTTA	TERRE CUITE VIEILLIE	BORDEAUX	ROUGE	ORANGE	SABLE	SAPIN
TC	TCV	R747	R701	OR548		V414
ANIS	FUSCHIA	TAUPE	OLIVE	AUBERGINE	MOUTARDE	IVOIRE
V1318	R615	G1519	G712	VL714	J713	B715

DIMENSIONS : L. 1280 x l. 260 x H. 270 mm
L. 1800 x l. 360 x H. 420 mm
Support : H. 900 mm

POIDS : petite jardinière - 9kg
grande jardinière - 23kg

ENVIRONNEMENT ET PROPRETÉ

IDEO Equipements - 14 Rue du 19 mars 1962 - ZE des Cosses - 86170 AVANTON
Tél : 05 49 46 50 86 - info@ideo-equipements.fr - www.ideo-equipements.fr

Jardinière ELIPSO - *Réf 139087-139089-139090*

Petite jardinière :

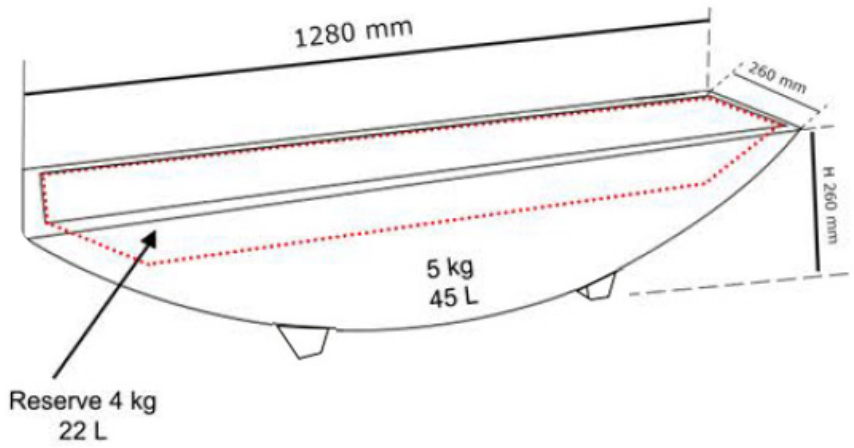

Grande jardinière :

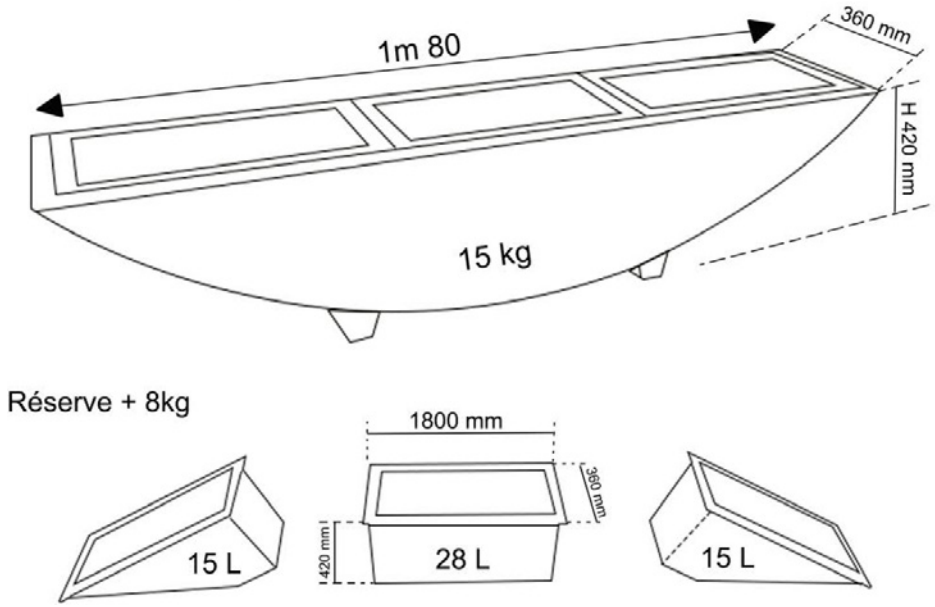
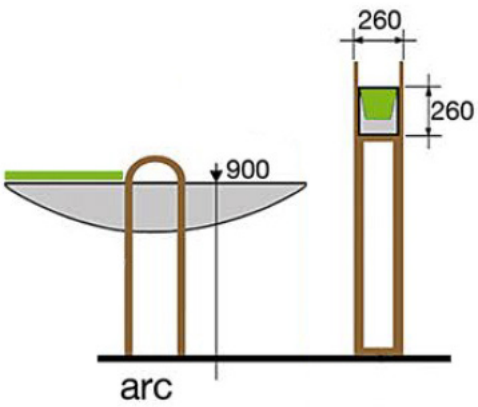
Support possible en supplément