JARDINIÈRE SÉPARATRICE LINEO - *RÉF 139095-139097*

Meuble séparateur pour terrasse intérieure ou extérieure avec bacs amovibles pour remplacer facilement vos plantes
En polyéthylène rotomoulé, résistant aux chocs, insensible au gel et à la chaleur
Teinté dans la masse, parfaite résistance aux UV
Existe en séparateur droit (2x80L) ou en séparateur d'angle (140L)
Couleurs au choix selon les coloris standards

NI REPRIS NI ÉCHANGÉ

COLORIS :

Nuancier 2

ANTHRACITE	SOURIS	NOIR	COBALT	AZUR	CANARD	CHOCOLAT
G932	G587		BL102	BL314	BL1984	BR350
TERRACOTTA	TERRE CUITE VIEILLIE	BORDEAUX	ROUGE	ORANGE	SABLE	SAPIN
TC	TCV	R747	R701	OR548		V414
ANIS	FUSCHIA	TAUPE	OLIVE	AUBERGINE	MOUTARDE	IVOIRE
V1318	R615	G1519	G712	VL714	J713	B715

DIMENSIONS : droit - L. 1160 x l. 360 x H. 700 mm
angle - L. 750 x l. 750 x H. 700 mm

POIDS : droit - 30kg
angle - 22,5kg

IDEO Equipements - 14 Rue du 19 mars 1962 - ZE des Cosses - 86170 AVANTON
Tél : 05 49 46 50 86 - info@ideo-equipements.fr - www.ideo-equipements.fr

JARDINIÈRE SÉPARATRICE LINEO - *RÉF 139095-139097*

LINÉO DROIT

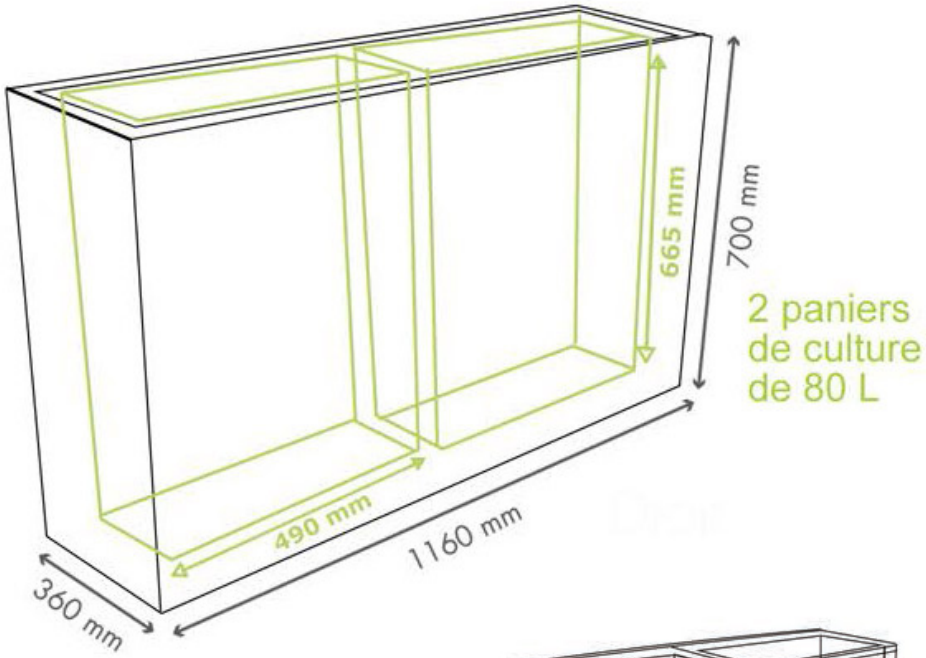

LINÉO ANGLE

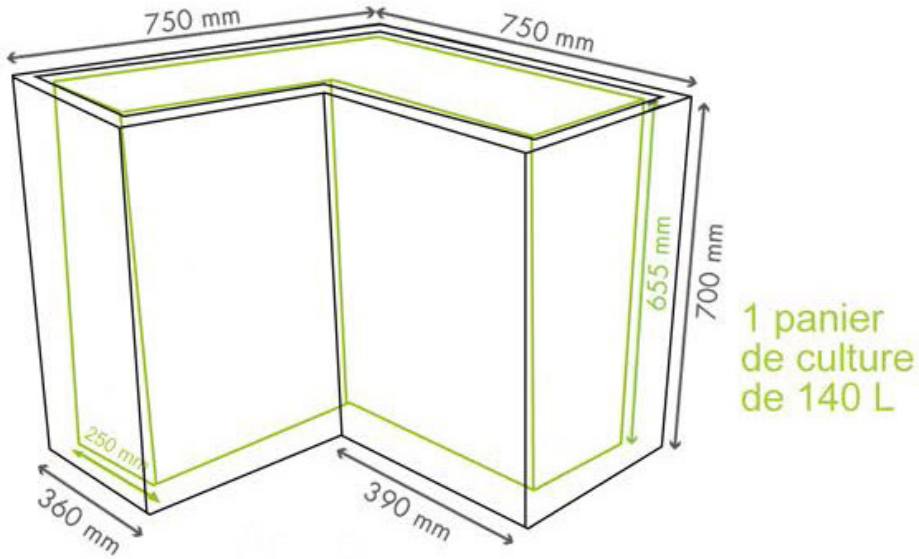

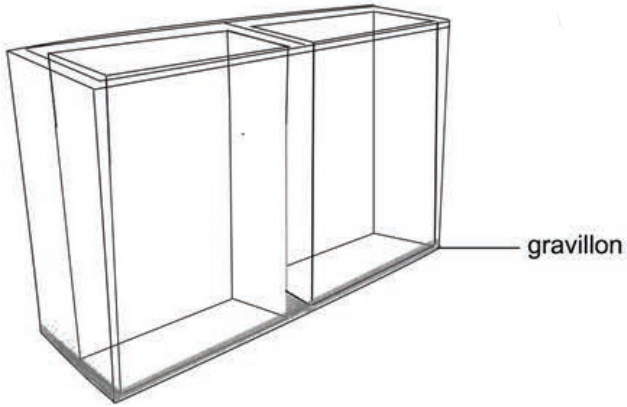

Il est vivement recommandé de mettre des graviers au fond de la jardinière avant d'installer la réserve afin que cette dernière puisse s'appuyer sur le fond.
Cela évite que la jardinière se déforme si le trou d'évacuation se bouche et permet de lester correctement la jardinière en cas de vent violent.