JARDINET

Réf 149035 - 149036 - 149037

FICHE TECHNIQUE IDEO

ENVIRONNEMENT ET PROPRETÉ

Fonds et côtés composés
de planches languette et rainure
planches en épaisseur 28 mm
Option : Table de rempotage
Livré démonté

FABRIQUÉ EN FRANCE

Coloris :

Dimensions :

1	Bac JARDINET	L. 1020mm l. 780mm H. 600mm
2	Table	L. 690mm l. 780mm H. 120mm
3	Table avec pied	L. 720mm l. 780mm H. 600mm

Poids :

1 60 kg

2 25 kg

3 32 kg

GARANTIE 20 ANS

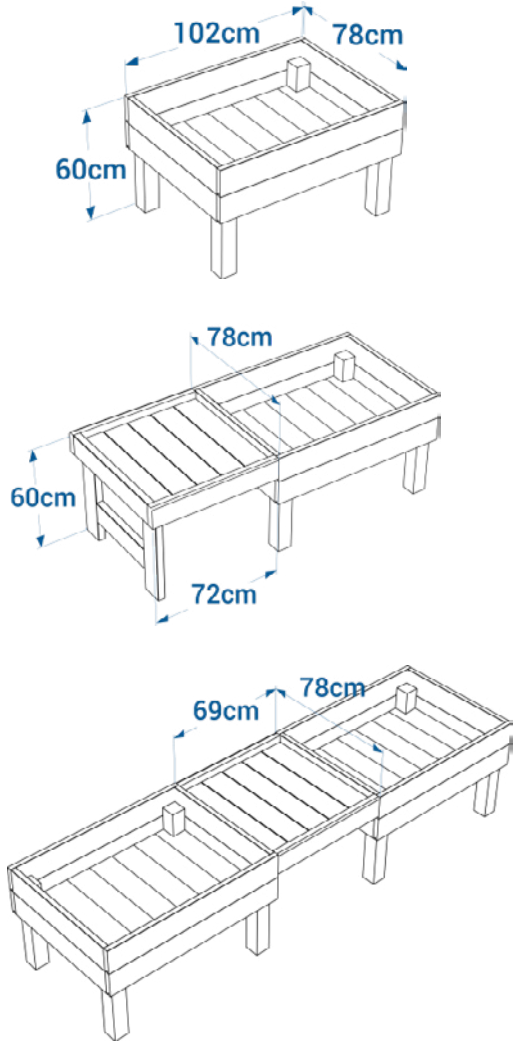

1

2

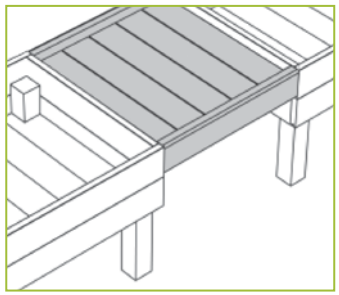

3

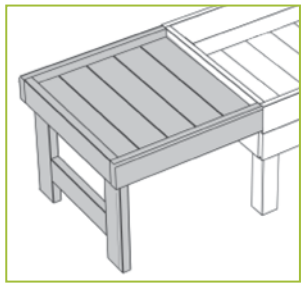

IDEO Equipements - 14 Rue du 19 mars 1962 - ZE des Cosses - 86170 AVANTON
Tél : 05 49 46 50 86 - info@ideo-equipements.fr - www.ideo-equipements.fr