JARDINET

Réf 149038 - 149039 - 149040

FICHE TECHNIQUE IDEO

ENVIRONNEMENT ET PROPRETÉ

Bac mini jardin avec pieds
Bac composé de lames d'épaisseur 2,8cm
section de 40x120mm
Rebords avec arête arrondie
Livré démonté

FABRIQUÉ EN FRANCE

1

Coloris :

Dimensions :

1	Bac JARDINET	L. 680mm l. 680mm H. 600mm
2	Table	L. 720mm l. 680mm H. 120mm
3	Table avec pied	L. 720mm l. 680mm H. 600mm

Poids :

1 57kg
2 21kg
3 29kg

GARANTIE 20 ANS

2

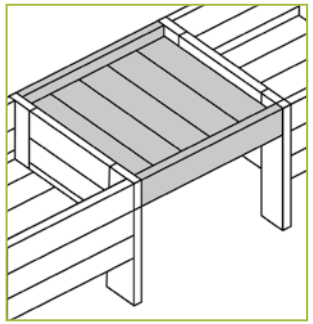

3

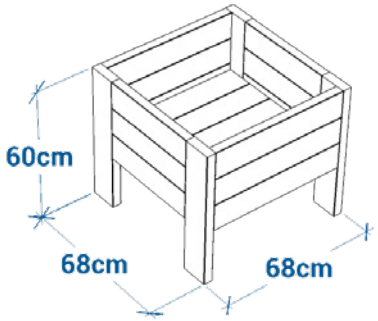

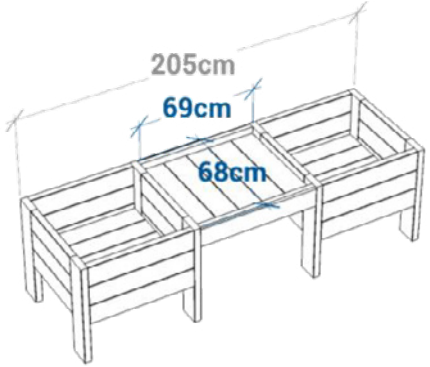

IDEO Equipements - 14 Rue du 19 mars 1962 - ZE des Cosses - 86170 AVANTON
Tél : 05 49 46 50 86 - info@ideo-equipements.fr - www.ideo-equipements.fr