IDÉO
EQUIPEMENTS

La Fiche TECHNIQUE

14 rue du 19 mars 1962 - ZA des Cosses - 86170 AVANTON
05 49 46 50 86 - info@ideo-equipements.fr

Banquette VERONE Réf. : 149046/149047

Banquette CONTOUR ¼ de rond Ø2m 1490046

Largeur 40 cm
Hauteur d'assise 44 cm
Diamètre extérieur 200 cm
4 éléments nécessaires pour réaliser un cercle
Assise composée de lattes de section 4x12 cm
Ossature et piètement acier RAL 7016 ou 9005
Fixation pour 1 module par 8 goujons d'ancrage en option
Poids : 41 kg
Livrée montéee

Banquette CONTOUR ¼ de rond Ø3m 149047

Largeur 40 cm
Hauteur d'assise 44 cm
Diamètre extérieur 300 cm
4 éléments nécessaires pour réaliser un cercle
Assise composée de lattes de section 4x12 cm
Ossature et piètement acier RAL 7016 ou 9005
Fixation pour 1 module par 8 goujons d'ancrage en option
Poids : 45 kg
Livrée montée

Cercle entier composé de 4 banquettes

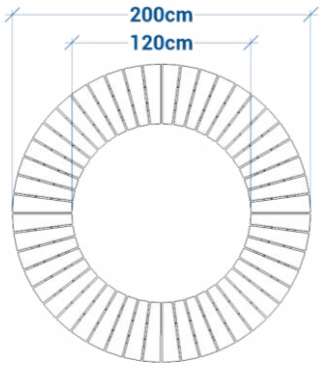

Cercle entier composé de 4 banquettes

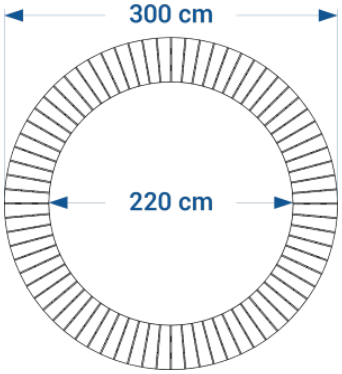

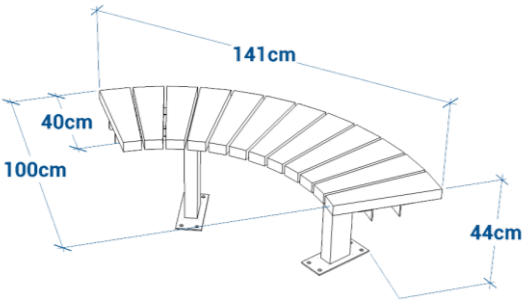

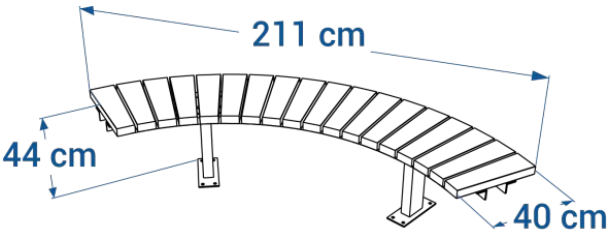

Coloris aux choix

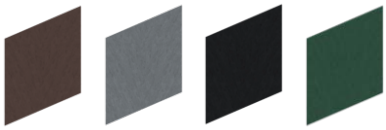

IDEO EQUIPEMENTS ©2023