IDÉO
EQUIPEMENTS

La Fiche TECHNIQUE

14 rue du 19 mars 1962 - ZA des Cosses - 86170 AVANTON
05 49 46 50 86 - info@ideo-equipements.fr

BARRIERE LISBONNE Réf. : 149052

Résiste à l'humidité
Anti tags
Anti mousses
100% durable

Longueur 120 cm
Hauteur hors sol 103 cm
Main courante avec angles arrondis
Lisses de section 5x10 cm
Poteaux de section 5x10 cm
À sceller
Poids : 36 kg
Livrée montée

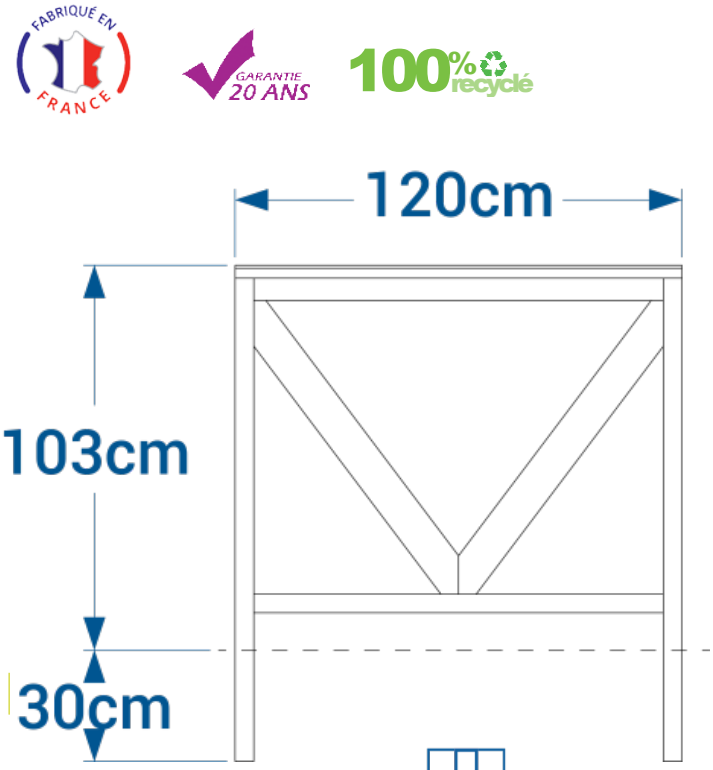

Pieds rallongés pour scellement

Cloris au choix Lattes : marron, gris, noir ou vert

IDEO EQUIPEMENTS ©2023