IDÉO
EQUIPEMENTS

La Fiche TECHNIQUE

14 rue du 19 mars 1962 - ZA des Cosses - 86170 AVANTON
05 49 46 50 86 - info@ideo-equipements.fr

Jardinère JAZZ : 149078-149079

Résiste à l'humidité
Anti tags
Anti mousses
100% durable

Option Bac à réserve d'eau

Hauteur 15 cm
Dimensions adaptées à la jardinière
Goulotte de remplissage

Option Pied réglable

CARACTÉRISTIQUES TECHNIQUES

BAC À ORANGER 102x102
Dimensions L.102 x P.102 x H.104 cm
Lattes verticales languettes et rainures d'épaisseur 3,8 cm
Poteaux de section 10x10 cm
Ferrures apparentes en acier galvanisé et laqué noir
Fond renforcé
Poids : 198 kg

BAC À ORANGER 88x88
Dimensions L.88 x P.88 x H.86 cm
Lattes verticales languettes et rainures d'épaisseur 3,8 cm
Poteaux de section 10x10 cm
Ferrures apparentes en acier galvanisé et laqué noir
Fond renforcé
Poids : 160 kg

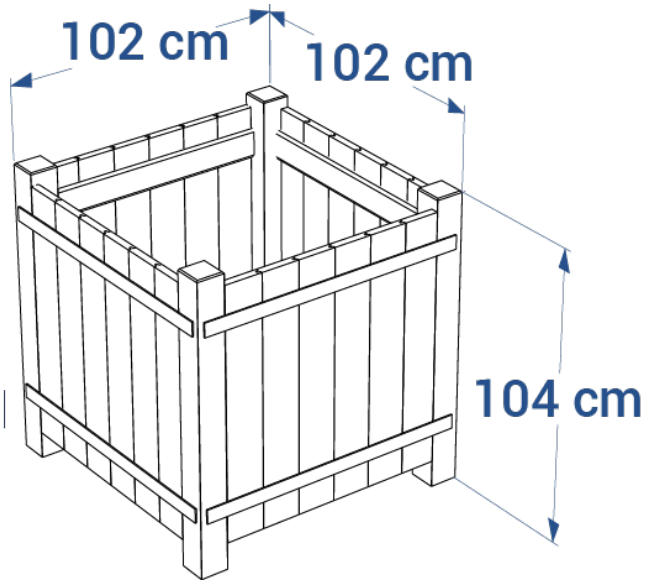

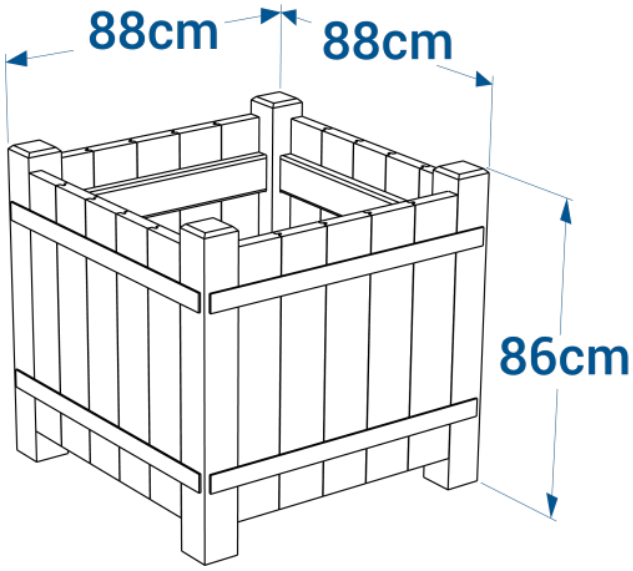

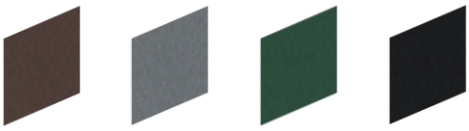

Marron, Gris, Vert, Noir

IDEO EQUIPEMENTS ©2023