IDÉO
EQUIPEMENTS

La Fiche TECHNIQUE

14 rue du 19 mars 1962 - ZA des Cosses - 86170 AVANTON
05 49 46 50 86 - info@ideo-equipements.fr

Table TOULOUSE Réf. : 149080

Carastéristique

Largeur 168 cm, longueur 180 cm
Hauteur de plateau 74 cm, largeur 61,5 cm
Hauteur d'assise 45 cm
Plateau et assise composés de planches d'épaisseur 5 cm renforcées
Angles biseautés
Fixation par 4 goujons d'ancrage inclus (fixation au sol obligatoire pour assurer une bonne stabilité)
Poids 185 kg

Livrée démontée

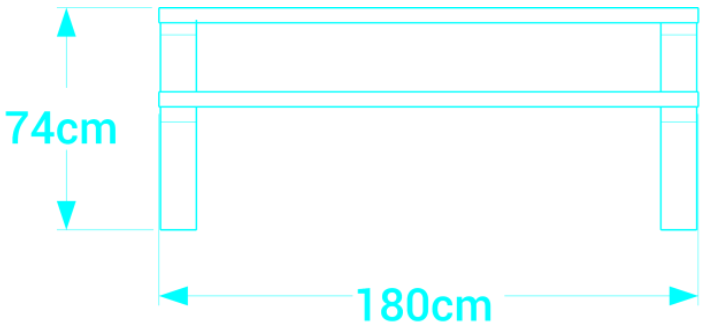

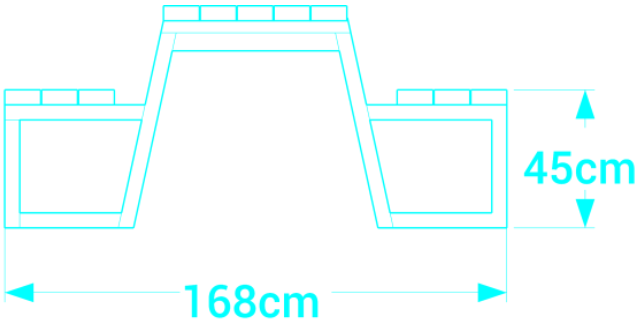

Coloris au choix Lattes : marron, gris, noir ou vert

GARANTIE 20 ANS

100% recyclé

FABRIQUÉ EN FRANCE

IDEO EQUIPEMENTS ©2023