IDÉO
EQUIPEMENTS

La Fiche TECHNIQUE

14 rue du 19 mars 1962 - ZA des Cosses - 86170 AVANTON
05 49 46 50 86 - info@ideo-equipements.fr

MANGE DEBOUT LILLE Réf. : 149082

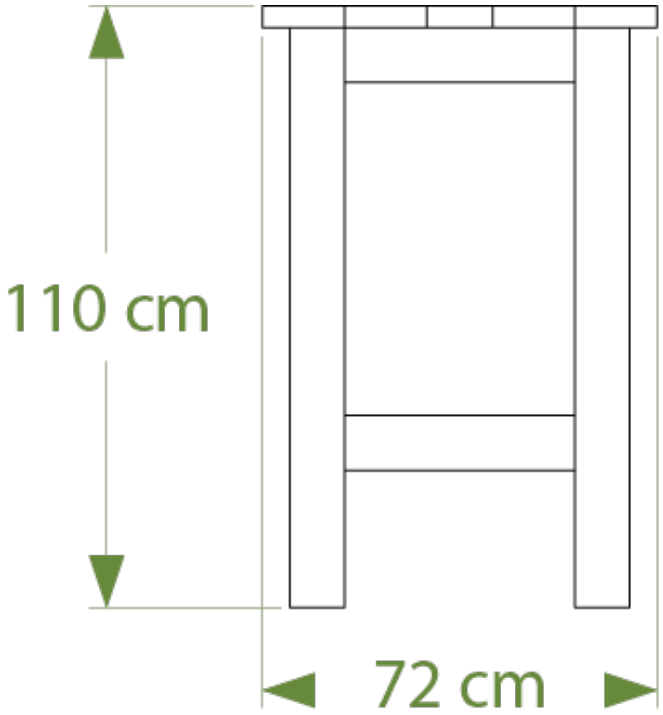

Carastéristique

Largeur 72 cm, longueur 72 cm
Hauteur 110 cm
Plateau composé de planches de section 4x12 cm
Fixation par 4 équerres et goujons d'ancrage ref . EQ/GOUJ en option
Poids : 57 kg
Livré monté

Coloris au choix Lattes : marron, gris, noir ou vert

Panachage latte et pieds possible

GARANTIE 10 ANS

100% recyclé

FABRIQUÉ EN FRANCE

IDEO EQUIPEMENTS ©2023