Corbeille LIGNE 600 *(100 L)*

Réf 156027

FICHE TECHNIQUE IDEO

Environnement et Propreté

Corbeille avec structure métal en acier S235
(RAL selon nuancier).
Corps avec découpe laser en ajours fin
Ouverture par clé triangle
Porte sac inox inclus
Fixation en 4 points au sol
Support de sac avec étriers
Option : cendrier

Contenance : 100 L

Coloris :

1016	2011	3004	3027	5010	5024	6009
6011	7005	7016	7022	7035	8019	9001
9005	9010					

Dimensions : ø 500mm
H. 800 mm

Poids : 27kg

Fixation : À fixer

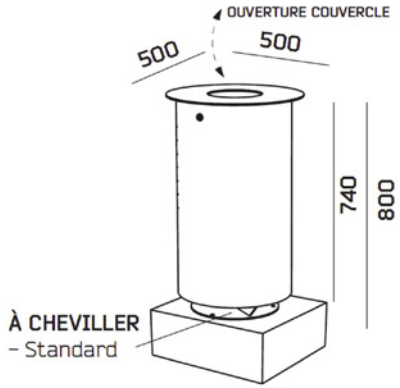

Option : cendrier

IDEO Equipements - 14 Rue du 19 mars 1962 - ZE des Cosses - 86170 AVANTON
Tél : 05 49 46 50 86 - info@ideo-equipements.fr - www.ideo-equipements.fr