BANQUETTE PRAGUE ACIER - *RÉF 156008*

Piétement en fonte d'acier grenaillé
Acier et fonte grenaillés à l'inox, apprêt époxy cuit au four, peinture poudre polyester cuite au four
Assise en tôle d'acier arrondie et ajourée oblong ép. 5 mm
Livré en kit

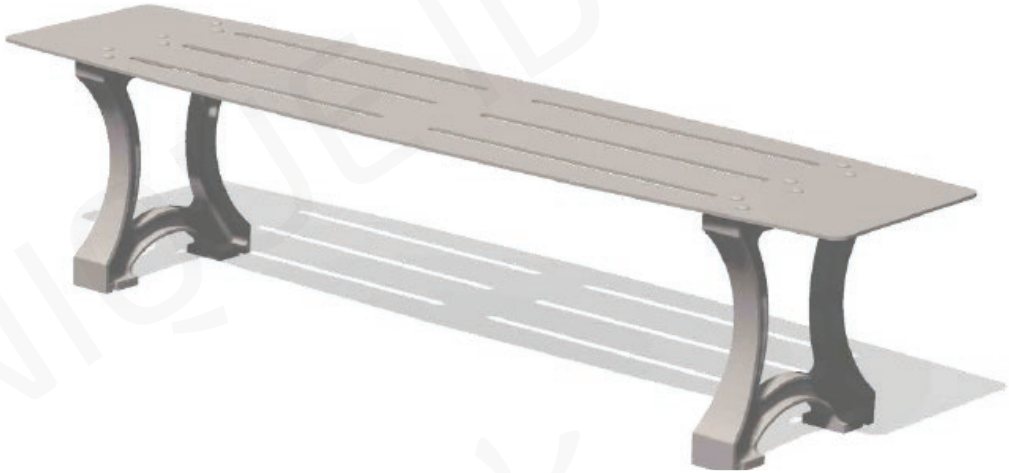

COLORIS :

1016 | 2011 | 3004 | 3027 | 5010 | 5024 | 6009
6011 | 7005 | 7016 | 7022 | 7035 | 8019 | 9001
9005 | 9010 | ALU

DIMENSIONS : L. 1800 x l. 450 x H. 428 mm

Poids : 58 kg

FIXATION :
A sceller en 4 points d'ancrage par tiges Ø. 10mm (non fournies)

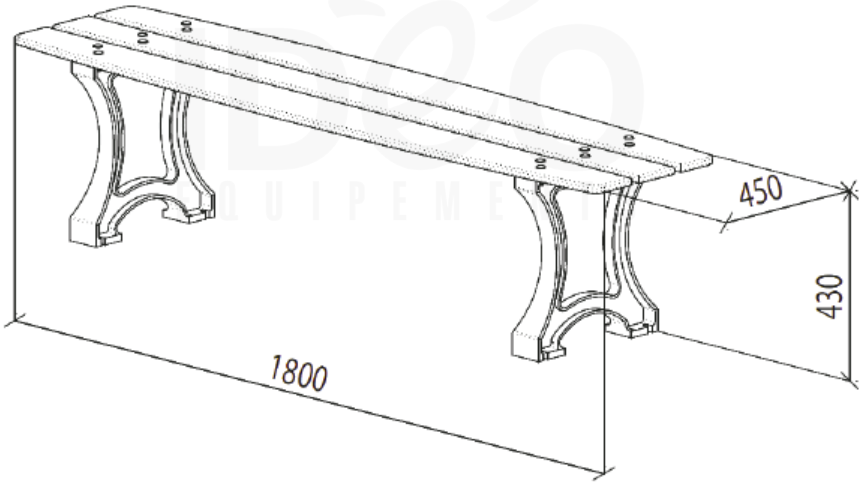

FICHE TECHNIQUE IDEO EQUIPEMENTS