COUSSIN BERLINOIS BÉTON – *RÉF 158015-158016*

Coussin berlinois en béton conforme aux recommandations du CERTU
Très bonne adhérence et très bonne visibilité grâce à la couleur contrastée par rapport à la chaussée

Élément monobloc autostable en béton blanc sablé avec ou sans marquage
Coefficient de frottement ≥ 0.45 conforme à la norme NF P 98-300
Manutention par 4 sangles plates intégrées (à couper éventuellement après la pose)
Livraison à l'unité sur chevrons - emballage perdu

DIMENSIONS : L. 3100 x l. 1800 x H. 170 mm
surface plane - L. 1950 x l. 1150 mm

POIDS : 2000 kg

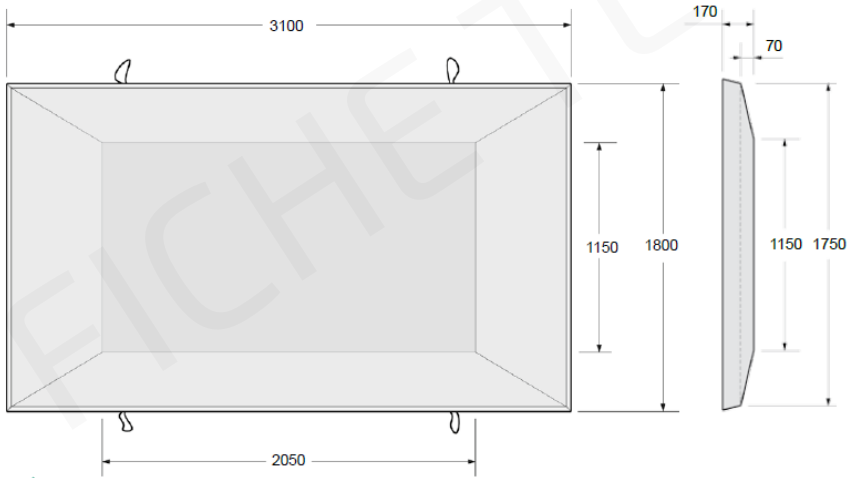

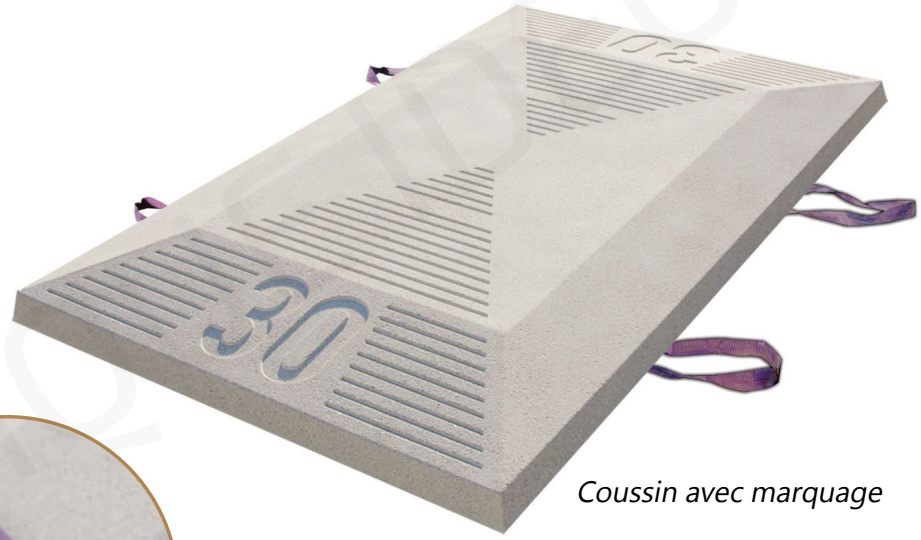

Coussin avec marquage

Coussin sans marquage

COUSSIN BERLINOIS BÉTON – *CONDITIONS DE POSE*

SUR CHAUSSÉE EXISTANTE :

1- Découper l'enrobé sur toute sa hauteur
2- Enlever l'enrobé et reconstituer le fond de forme afin d'obtenir une portance de 80 MPa minimum
3- Réaliser le lit de pose plan de 20 mm d'épaisseur avec un matériau sableux préalablement humidifié ou du mortier.
La surface d'appui doit être uniformément répartie et mécaniquement homogène.
Aucune partie du produit doit être en «porte à faux» ou en «encorbellement».
4- Poser le coussin berlinois grâce aux sangles de manutention
5- Mettre en place et compacter l'enrobé en périphérie sans détériorer le lit de pose

SUR CHAUSSE NEUVE :

1- Régler le fond de forme dans la zone prévue pour le coussin berlinois à la côte enrobé 120 mm.
2- Contrôler la portance de 80 MPa minimum.
> Répéter les opérations 3, 4 et 5

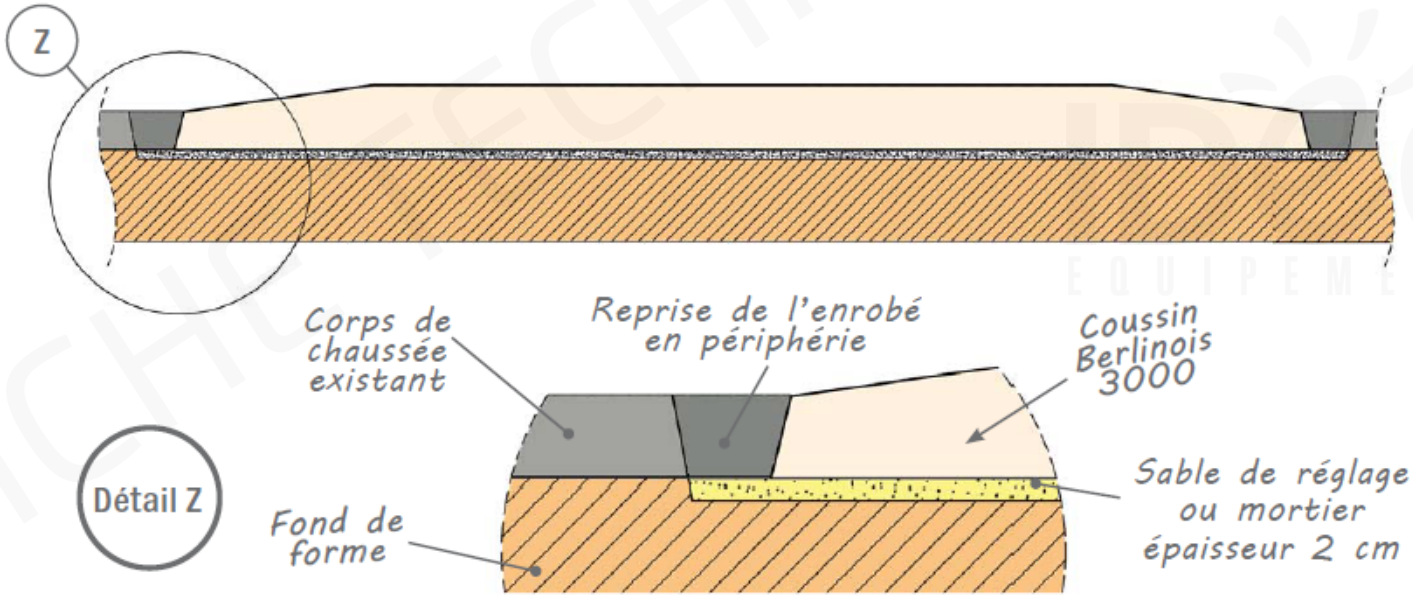

FICHE TECHNIQUE IDEO EQUIPEMENTS