IDÉO
EQUIPEMENTS

La Fiche TECHNIQUE

14 rue du 19 mars 1962 - ZA des Cosses - 86170 AVANTON
05 49 46 50 86 - info@ideo-equipements.fr

Banquette RUMBA Réf. : 173002

Carastéristique

Banc composé par deux supports latéraux formés à partir d'une bride ép. 5 mm, decoupée à laser, soudée sur un arc de profil à "T" avec plaques soudées à la base afin de fixer le banc au sol avec boulons d'expansion.
L'assise est formée par 27 tiges d'acier Ø8 mm et 2 tubulaire Ø30 mm, soudés aux 2 supports latéraux et 2 supports centraux en acier ép. 5 mm.
L'assise est fixée aux supports par vis en acier inox.
Les parties métalliques sont galvanisées et vernies dans les différentes coloris RAL du nuancier 8.

INFORMATIONS TECHNIQUES

Dimensions 1675 x 640 mm
Hauteur 460 mm

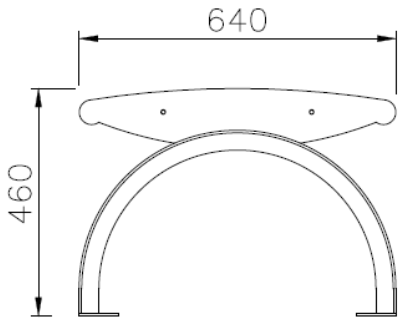

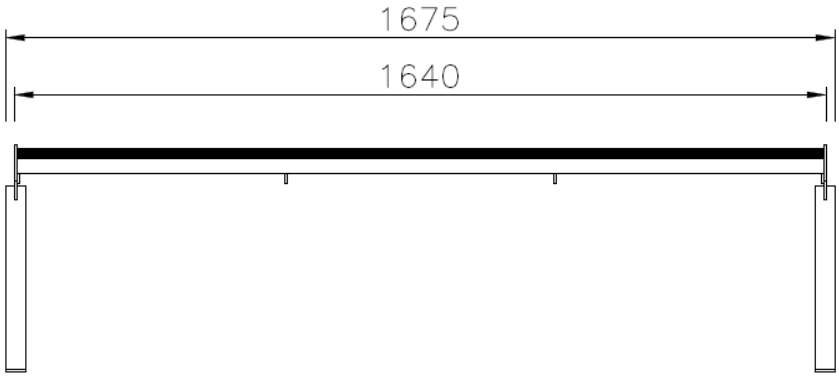

IDEO EQUIPEMENTS ©2023