IDÉO
EQUIPEMENTS

La Fiche TECHNIQUE

14 rue du 19 mars 1962 - ZA des Cosses - 86170 AVANTON
05 49 46 50 86 - info@ideo-equipements.fr

Banquette GAVARRES Réf. : 077445

Carastéristique

Banquette sans dossier avec une forme ergonomique spéciale.
La banquette est constituée de deux robustes épaulements latéraux découpés au laser.
L'assise est composéE par de barres tubulaires de Ø16 mm convenablement soudées à 3 brides (deux renforts latéraux et un central) façonnées au laser.
Les tubulaires sont fermés par des bouchons en PVC noir.
Deux trous sont percés dans la base pour la fixer au sol avec des chevilles à expansion.
Toutes les pièces en acier sont galvanisées et peintes avec des poudres polyester thermodurcissables disponibles dans différentes couleurs RAL.
Toute la visserie est en acier inoxydable.

INFORMATIONS TECHNIQUES

Dimensions 2000 x 600 mm
Hauteur 450 mm

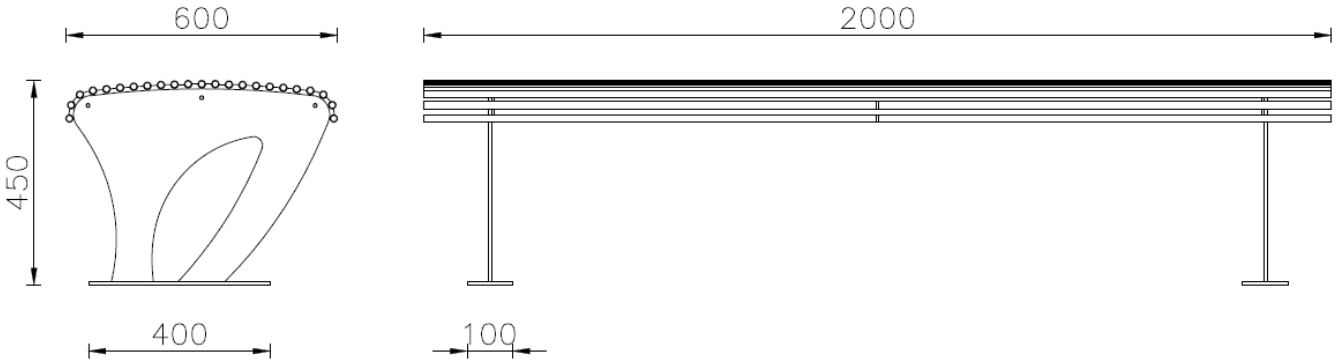

Nuancier 8

IDEO EQUIPEMENTS ©2023