FAUTEUIL ET BANCS CUB

Banc disponible en 3 longueurs, en acier ou acier et bois
Piétement 450x450mm en acier 8mm peint sur zinc
Version acier (uniquement L. 1800mm) : assise et dossier en acier galvanisé peint
Version acier/bois : assise et dossier en chêne certifié PEFC
Banc en 1200mm disponible en face à face
Bois lasuré acajou ou chêne clair
Livré prêt à monter

COLORIS :

3004 3020 5010 6005 7044 8017

9010 9005 GRIS PROCITY® ASPECT CORTEN

BOIS :

Acajou Chêne clair

DIMENSIONS :

L. 450 / 1200 / 1800 mm
l. 498 x H. 757 mm
H. assise 450 mm

FIXATION :

A sceller par tiges d'ancrage (non fournies)

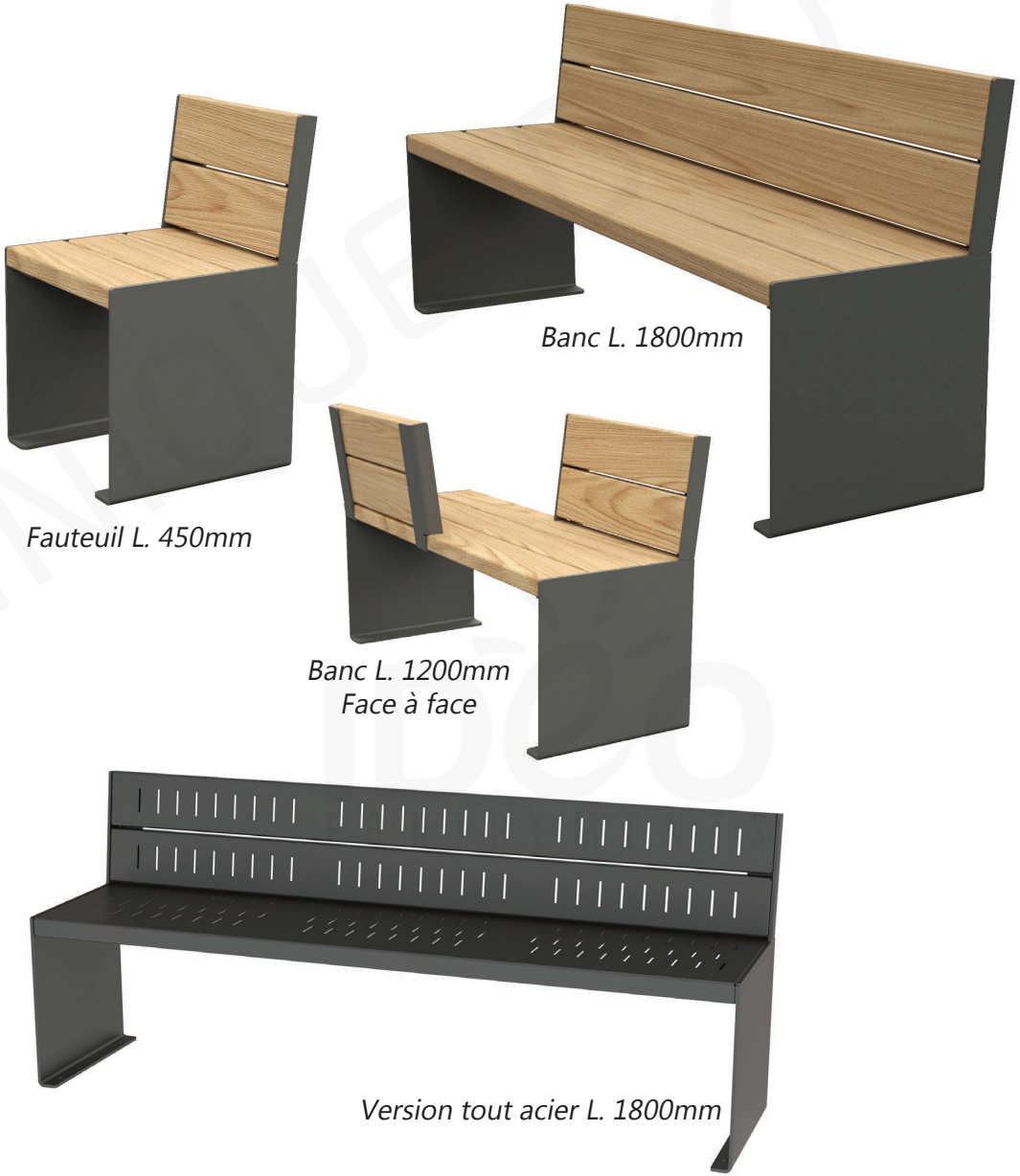

FICHE TECHNIQUE IDEO

IDEO Equipements - 14 Rue du 19 mars 1962 - ZE des Cosses - 86170 AVANTON
Tél : 05 49 46 50 86 - info@ideo-equipements.fr - www.ideo-equipements.fr

Fauteuil et Bancs CUB

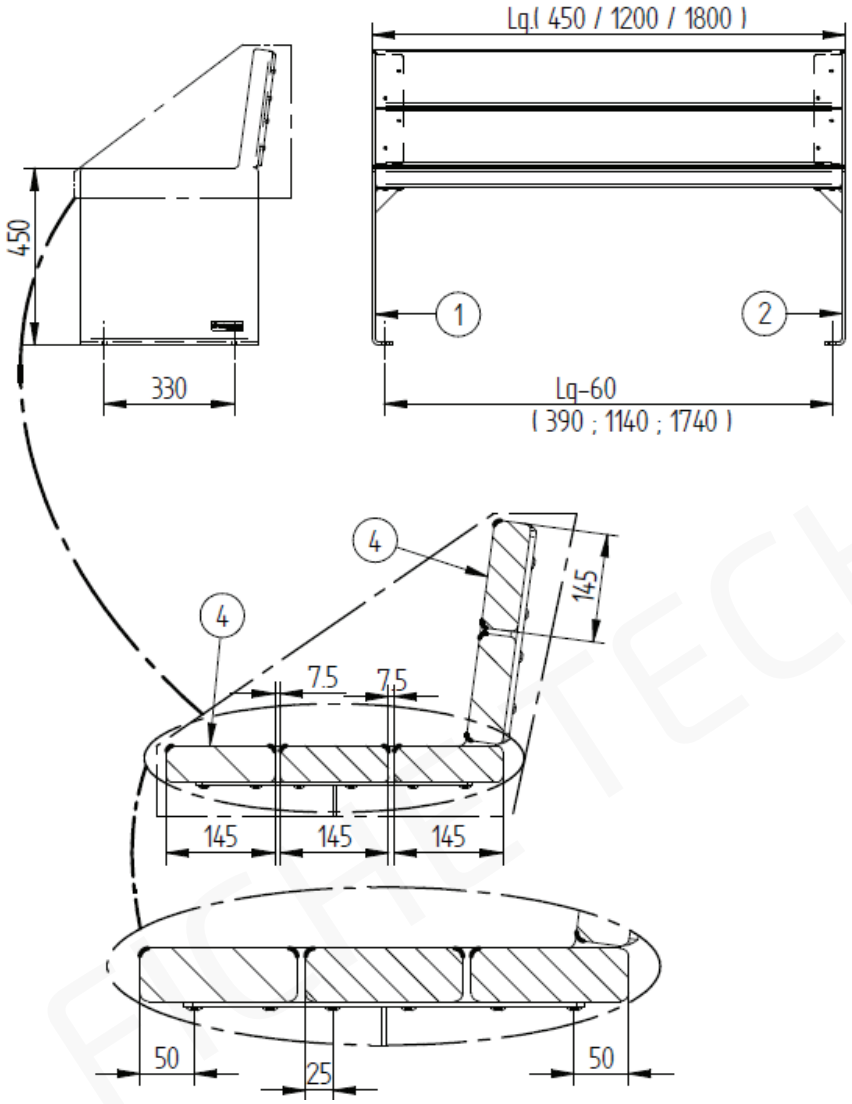

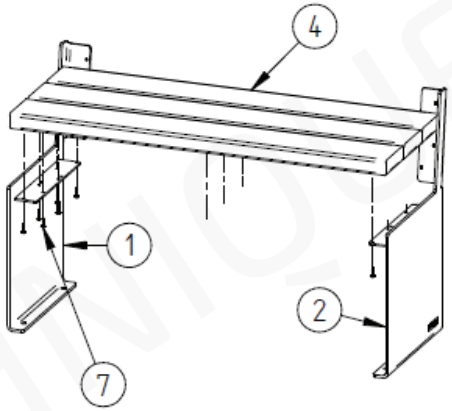

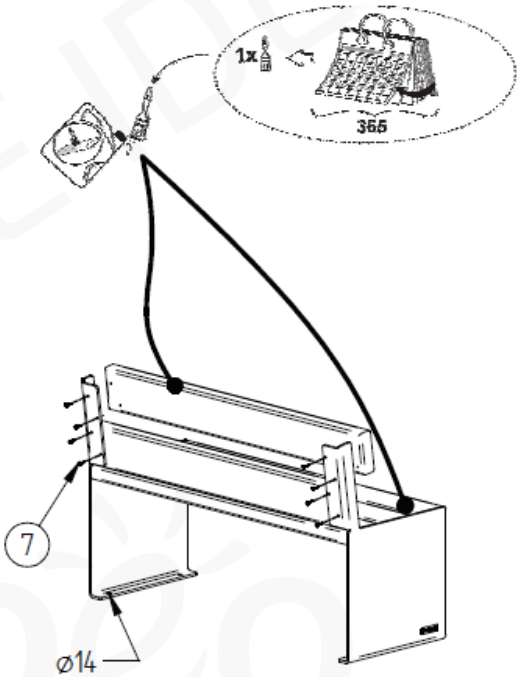

X	N°	Références	Qté	Description
	8	ACC050408	1	Embout Vis Torx Inviolable T30
	7	ACC220305	20	Vis de Penture Φ6x30 Inox
	4		5	LAME CHENE
	2	SFI306380-E	1	PIED GAUCHE DE BANC
	1	SFI306380-D	1	PIED DROIT DE BANC