# BANQUETTES CUB

Banquette disponible en 3 longueurs, en acier ou acier et bois
Piétement 450x450mm en acier 8mm peint sur zinc
**Version acier (uniquement L. 1800mm) :** assise et dossier en acier galvanisé peint
**Version acier/bois :** assise et dossier en chêne certifié PEFC
Bois lasuré acajou ou chêne clair
Livré prêt à monter

## COLORIS :

3004 3020 5010 6005 7044 8017

9010 9005 GRIS PROCITY® ASPECT CORTEN

## BOIS :

Acajou Chêne clair

## DIMENSIONS : L. 450 / 1200 / 1800 mm
l. 450 x H. 450 mm

## FIXATION :
A sceller par tiges d'ancrage (non fournies)

*Banquette tout acier*

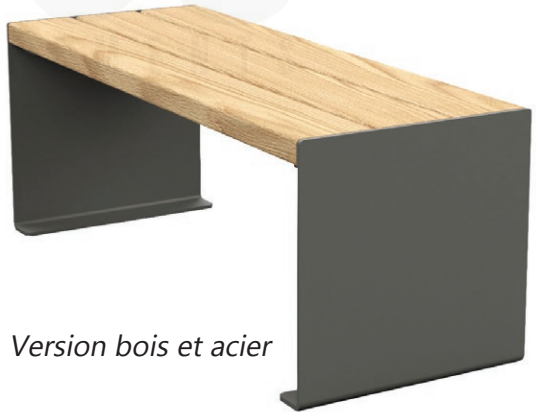

*Version bois et acier*

FICHE TECHNIQUE IDÉO EQUIPEMENTS

IDEO Equipements - 14 Rue du 19 mars 1962 - ZE des Cosses - 86170 AVANTON
Tél : 05 49 46 50 86 - info@ideo-equipements.fr - www.ideo-equipements.fr

# BANQUETTES CUB

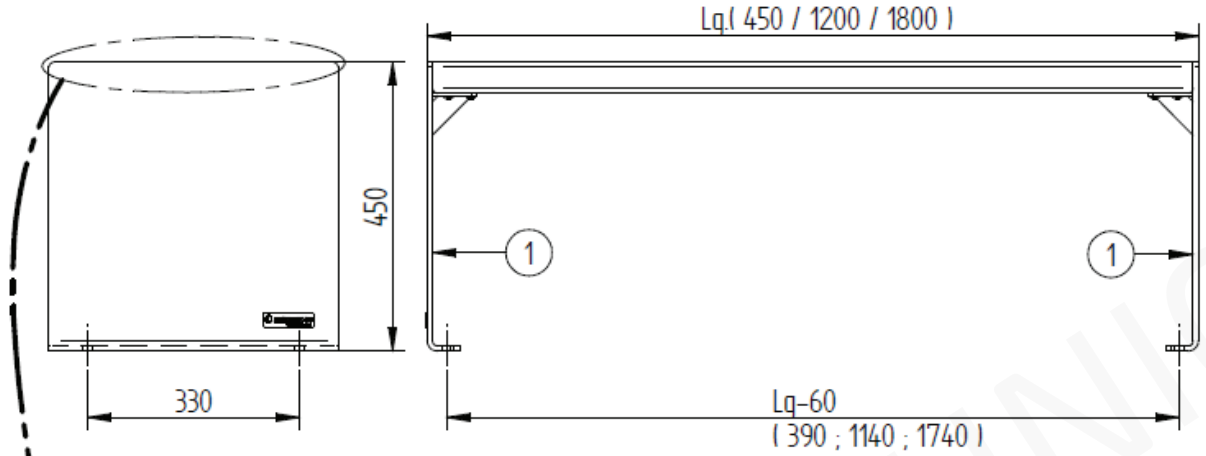


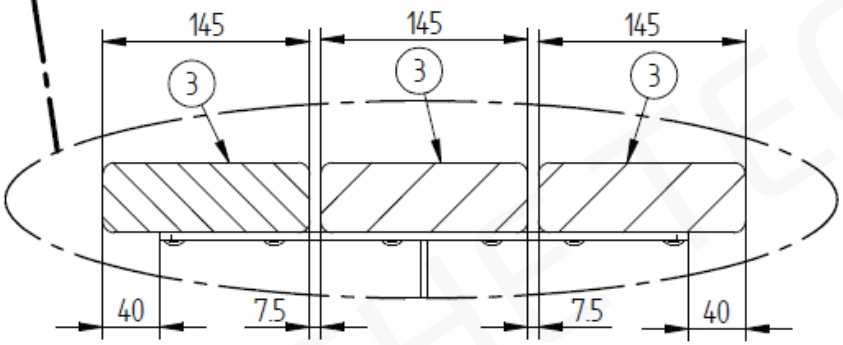


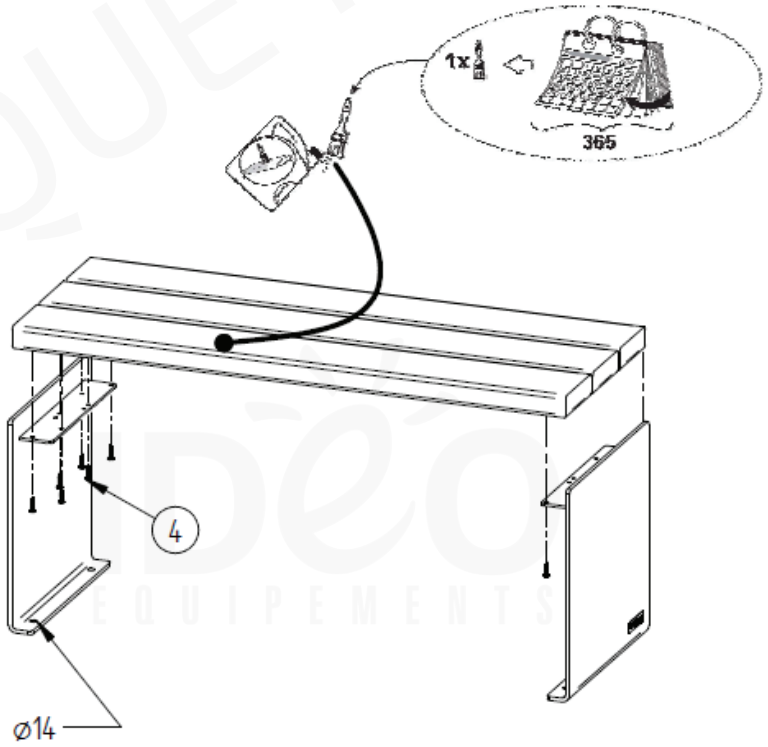


| N° | Références | Qté | Description |
|---|---|---|---|
| 8 | ACC050408 | 1 | Embout Vis Torx Inviolable T30 |
| 4 | ACC220305 | 12 | Vis de Penture Φ6x30 Inox |
| 3 | | 3 | LAME CHENE |
| 1 | SFB06390-A | 2 | PIED DE BANQUETTE |

FICHE TECHNIQUE IDEO EQUIPEMENTS