Abris cycles **AVEC POMMEAUX**

Réf 042289 - 042483 - 042485

FICHE TECHNIQUE IDEO

Aménagement extérieur

Pommeaux au choix peint selon nos RAL *(à préciser à la commande)*

Structure
poteaux en tube alu Ø 76 épaisseur 3 mm,
Peint selon nos RAL standards *(à préciser à la commande)*
Colliers et embases en fonte d'aluminium, visserie inox fournie
Embase unique pour tout pommeau

Toiture
Cadre composé de 2 traverses en tube alu 40 x 60/3 fixées par colliers sur poteaux et de 2 gouttières en profilé alu. Arceaux en profilé alu cintré.
Voûte en polycarbonate alvéolaire translucide 6 mm, traité anti-UV.
Insérée dans les 2 gouttières et entre les arceaux

Support cycle compris

Bardage latéraux, bardages de fond et leur colliers de serrage, vendus séparément

Montage, pose sur fourreaux Ø 69/3 mm fournis, Blocage par vis 6 pans creux noyés dans l'emabse.

Extension, possibilité de raccorder à l'abri initial des multiples de 6 places.

Option
Cadre réalisé en profilé alu, vitrage en polycarbonate alvéolaire translucide 10 mm, traité anti-UV.
Bardage latéral livré par paire, à fixer sur poteau par colliers.
Bardage de fond en 2 éléments avec poteau intermédiaire, à fixer sur poteau par colliers.
Pour un abri complet, avec abri cycle + bardages latéraux + bardage de fond, prévoir 10 colliers.

Coloris : 1021 | 3004 | 3020 | 5010 | 6005 | 7044 | 8017 | 9010 | 9005 | GRIS PROCITY® | ASPECT CORTEN

Dimensions : Hauteur hors sol 2713 mm (hors pommeau)
l.2253
L.2726 mm

Fixation : A fixer

4 pommeaux au choix

City | Agora | Boule | Inox brossé

MADE IN FRANCE

IDEO Equipements - 14 Rue du 19 mars 1962 - ZE des Cosses - 86170 AVANTON
Tél : 05 49 46 50 86 - info@ideo-equipements.fr - www.ideo-equipements.fr

Abris voyageurs **ROMANA**

Réf 042289 - 042483 - 042485

FICHE TECHNIQUE IDEO

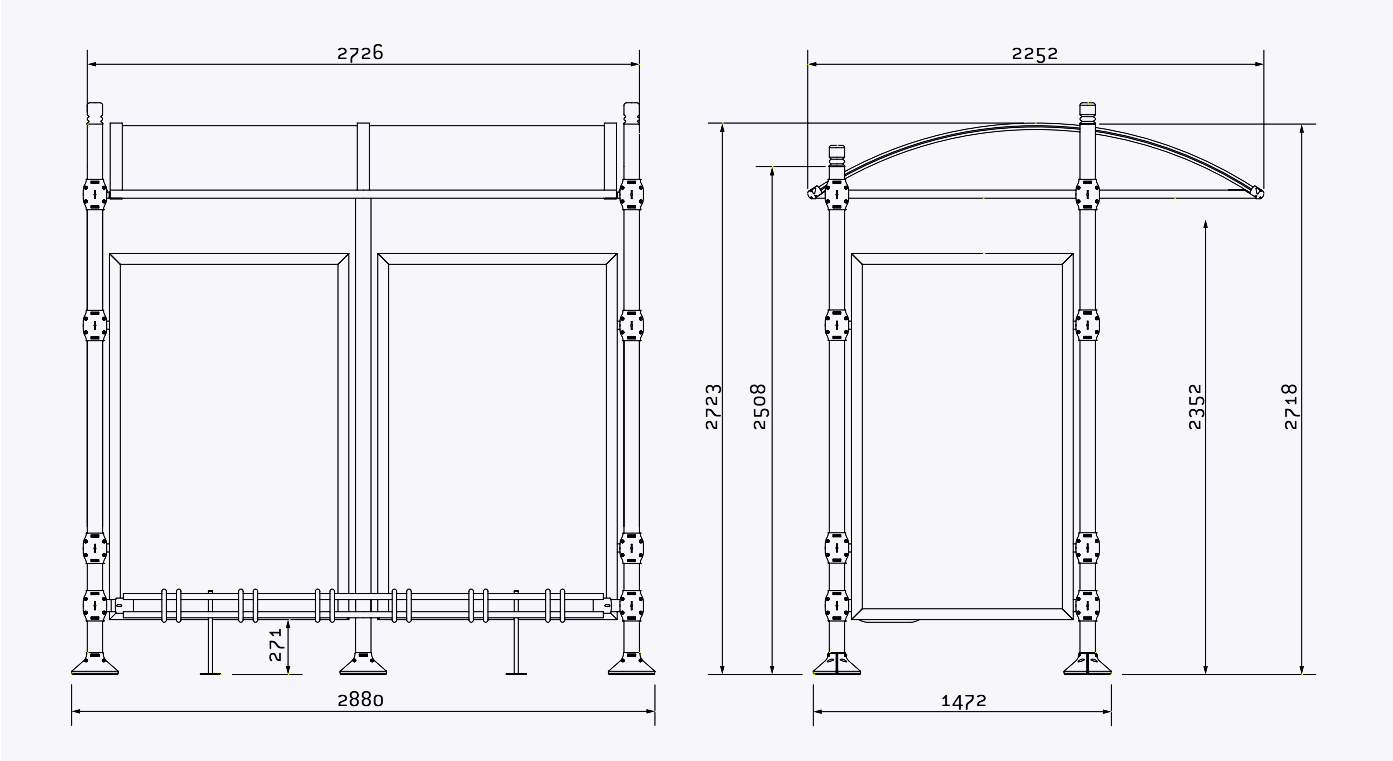

Aménagement extérieur

IDEO Equipements - 14 Rue du 19 mars 1962 - ZE des Cosses - 86170 AVANTON
Tél : 05 49 46 50 86 - info@ideo-equipements.fr - www.ideo-equipements.fr