FONTAINE PYRENEES

Réf. 045201

CARACTERISTIQUES

Fontaine en acier et grille en fonte
Robinet en laiton chromé
Grille en acier galvanisé
Flexible intérieur avec système de raccordement
Hauteur totale : 1004 mm
Hauteur sous robinet : 754 mm
Largeur : 579 x 348 mm
Poids : 49 kg
A sceller

DIMENSIONS (cm)

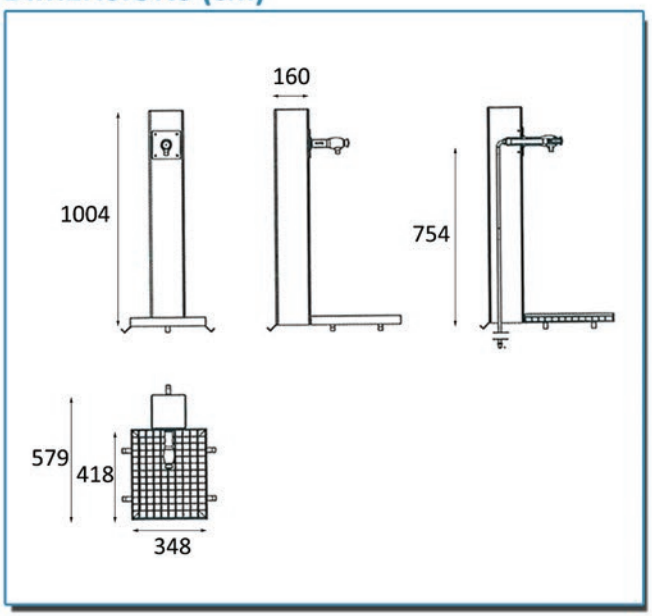

IDEO Equipements - 14 Rue du 19 mars 1962 - ZE des Cosses - 86170 AVANTON
Tél : 05 49 46 50 86 - info@ideo-equipements.fr - www.ideo-equipements.fr