Appui cycles CATALPA - *Réf 093035-093036*

Arceau cycle en inox brossé
Inox 304 ou inox 316, au choix
Poteau Ø. 104 mm
Possibilité de cadenasser le vélo au niveau de la roue ou du cadre

Options : plaque vélo ou plaque personnalisée, platine de fixation

Dimensions : L. 850 x H. totale 1200 mm
H. hors sol 1000 mm

Fixation : à sceller (sur platines, en option)

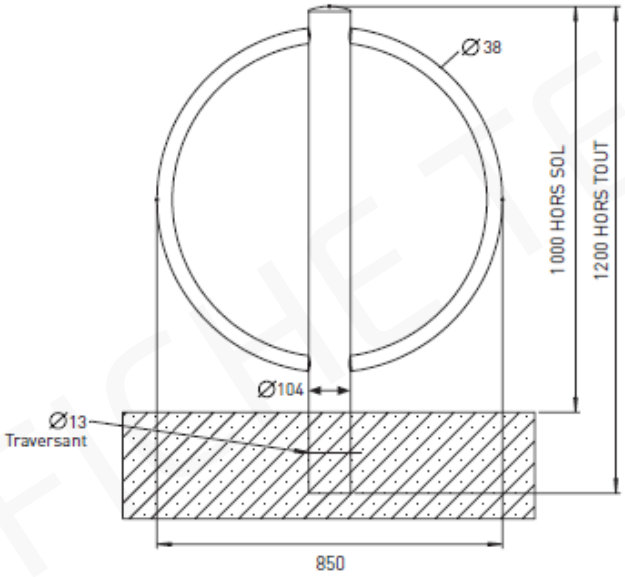

Avec option plasque vélo