TABLE DE TENNIS DE TABLE DIABOLO – *RÉF 111001*

Table de tennis de table d'extérieur respectant la norme NF EN 14 468-1
Accessible pour les PMR et conforme à la norme EN 15312
Robuste, imputrescible, résistant au vandalisme, aux intempéries et aux agressions environnementales (UV, gel, brouillard salin…), sans entretien

Plateau fin en Resitec HD ép. 35 mm, matériau composite moulé sous presse et teinté dans la masse, avec finition anti-reflet
Rebond de haute qualité
Filet antivandalisme en tôle acier ép. 3 mm ajouté, galvanisé et thermolaqué blanc
Piétement en polyester ép. 3 mm lestable à 600 kg

COLORIS : plateau vert ou bleu
autre coloris, nous consulter

DIMENSIONS : L. 2740 x l. 1525 x H. 760mm

POIDS : 75 kg

FIXATION : à sceller en 8 points (4 par caisson)

ZONE DE SÉCURITÉ : 6800 x 4600 mm

GARANTIE 5 ANS

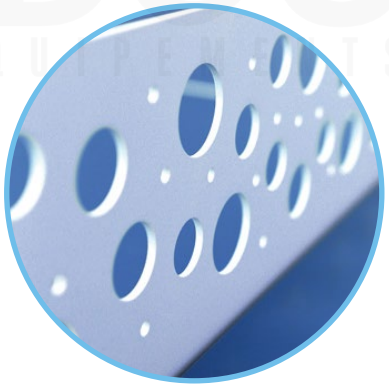

IDEO Equipements - 14 Rue du 19 mars 1962 - ZE des Cosses - 86170 AVANTON
Tél : 05 49 46 50 86 - info@ideo-equipements.fr - www.ideo-equipements.fr

TABLE DE TENNIS DE TABLE DIABOLO - *INSTALLATION*

Pour lester, introduire du sable ou du gravier à l'intérieur du caisse supérieur

1 X 2

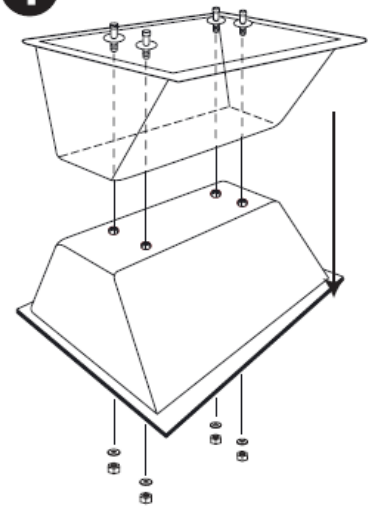

2

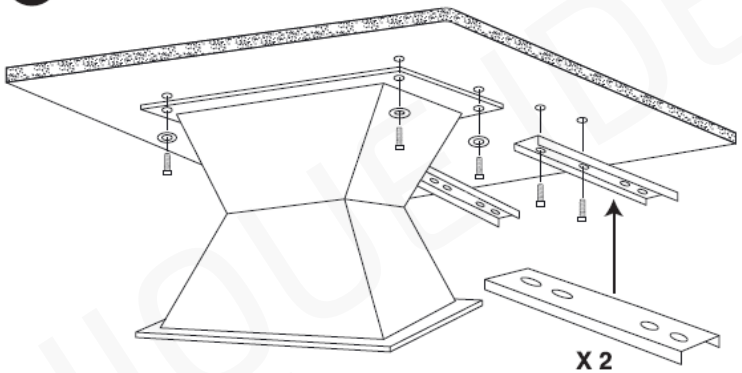

3

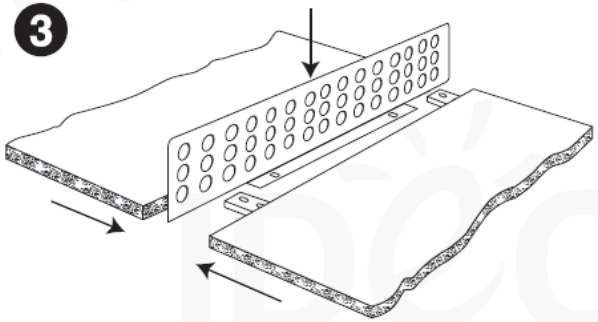
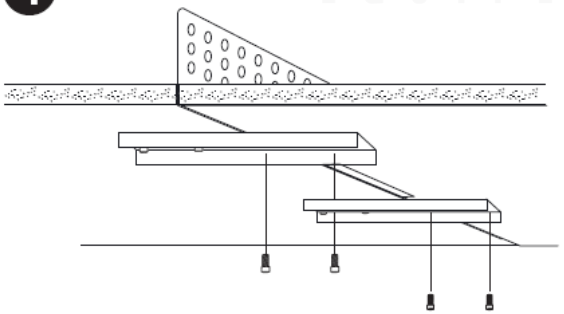
4