Corbeille LIGNE 600 *(100 L)*

Réf 156025

FICHE TECHNIQUE IDEO

Environnement et Propreté

Corbeille avec structure métal en acier S235
(RAL selon nuancier).
habillage en Lames de compact
(coloris au choix selon nuancier) ép.12mm
Corps avec découpe laser en ajours fin
Ouverture par clé triangle
Porte sac inox inclus
Fixation en 4 points au sol
Support de sac avec étriers

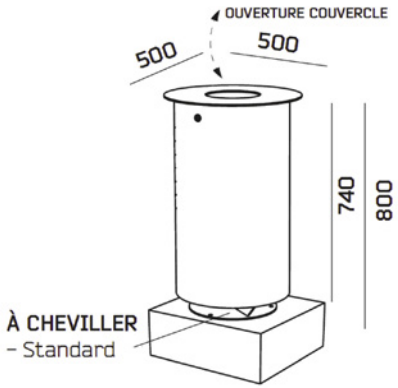

Contenance : 100 L

Coloris :

1016 2011 3004 3027 5010 5024 6009
6011 7005 7016 7022 7035 8019 9001
9005 9010

Compact :

Dimensions : ø 500mm
H. 800 mm

Poids : 41 kg

Fixation : À fixer

IDEO Equipements - 14 Rue du 19 mars 1962 - ZE des Cosses - 86170 AVANTON
Tél : 05 49 46 50 86 - info@ideo-equipements.fr - www.ideo-equipements.fr